

Rail de aluminio 2023

5, 7 y 9 Gen 3

MANUAL DE MANTENIMIENTO

Rev 1 Septiembre 2023

Contenido


Seguridad

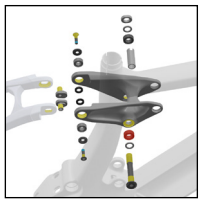
Pivote de la bieleta y tirante y tirante

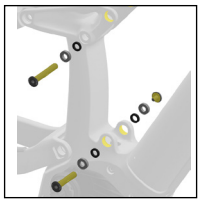
Soportes del amortiguador


RIB — montaje de la batería


Motor y tornillos de montaje

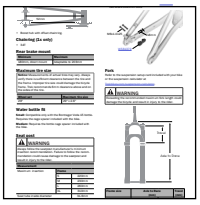
Especificaciones

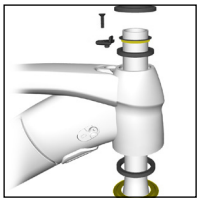
Juego de dirección con Knock Block

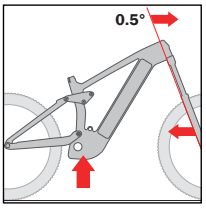

Ajustar la geometría


Guiado de cables


RIB — montaje del acople


Tapa del puerto de carga de la batería

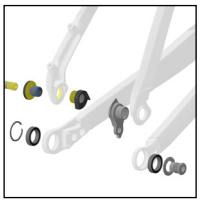
Active Braking Pivot (ABP)

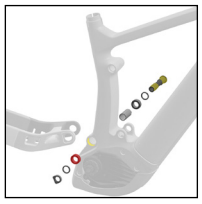
Pivote principal y vaina y vaina

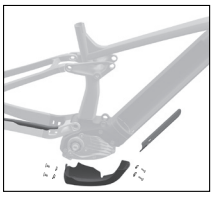
Protectores del cuadro


Mando remoto


Sensor de velocidad

Seguridad

ADVERTENCIA

Aprieta correctamente la tornillería.

Aprieta siempre la tornillería según las especificaciones. Apretar la tornillería más de lo recomendado puede hacer que los componentes o la tornillería se deformen o se dañen. Si la tornillería no está suficientemente apretada, los componentes o los tornillos podrían aflojarse. Cualquiera de los dos casos puede dañar la bicicleta y provocar lesiones en el ciclista.

ADVERTENCIA

Vuelve a aplicar fijador de roscas

Debes limpiar con alcohol isopropílico y aplicar fijador de roscas nuevo en todas las sujeciones que se reutilicen antes de volver a utilizarlas. Si no se aplica el fijador de roscas, las sujeciones se pueden aflojar, lo que ocasionaría daños en la bicicleta y lesiones al ciclista.

Leyenda


Aplicar grasa


No aplicar grasa


Aplicar fijador de roscas

Nm

Par


Tamaño de la llave Allen


Llave Torx


Tamaño del adaptador


Brida

Copyright 2022 Trek Bicycle Corporation Todos los derechos reservados

Juego de dirección con Knock Block

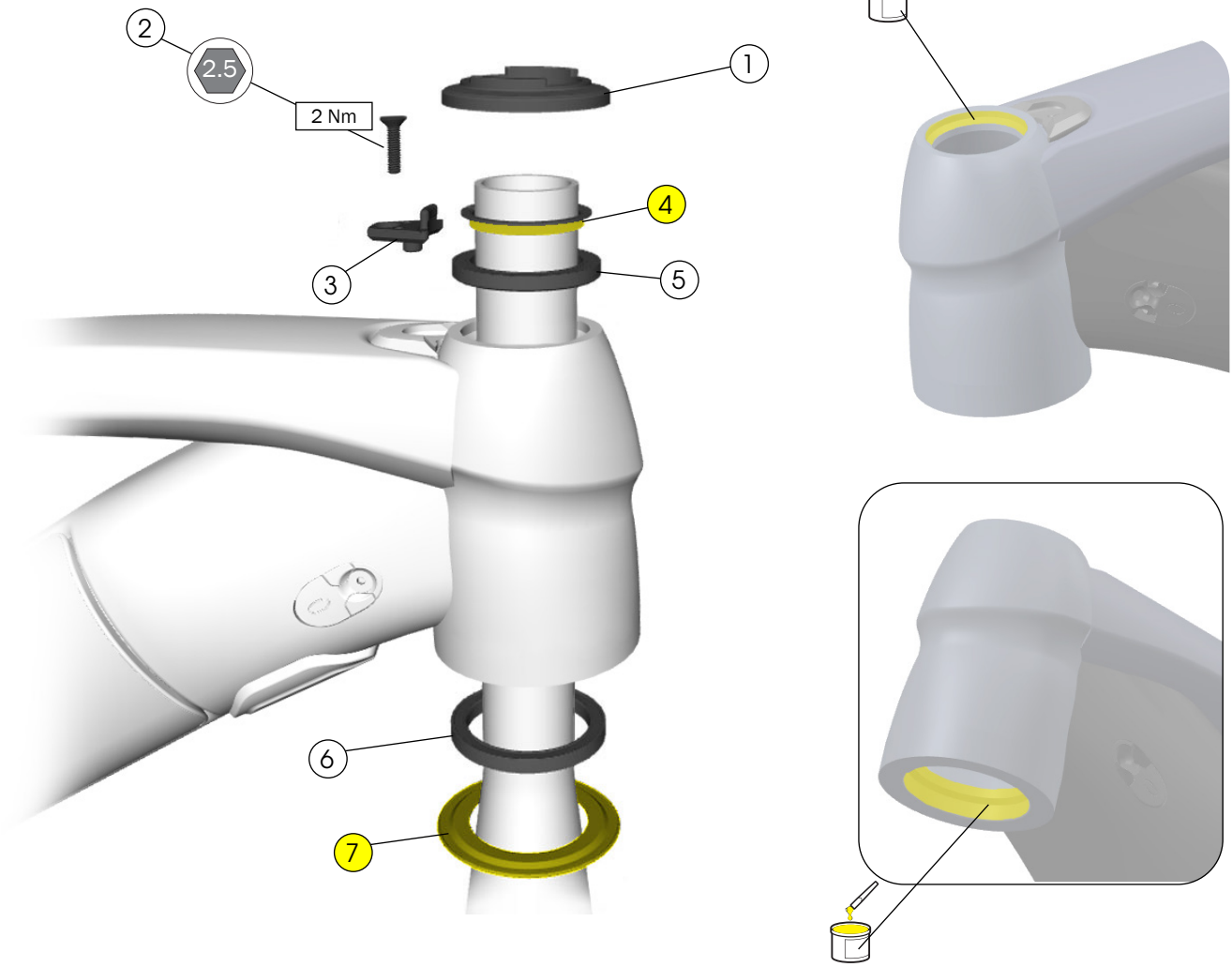

1. Protector del rodamiento superior
2. Tornillo del chip — W532763
3. Chip del Knock Block

— 5252157

4. Anillo de compresión — W532842
5. Rodamiento superior — W531676
6. Rodamiento inferior, de 1,5" de diámetro — W532843
7. Pista de la corona, para un rodamiento inferior de 1,5" de diámetro — W532844

Herramientas

- Llave Allen de 2,5 mm
- Grasa

Active Braking Pivot (ABP)

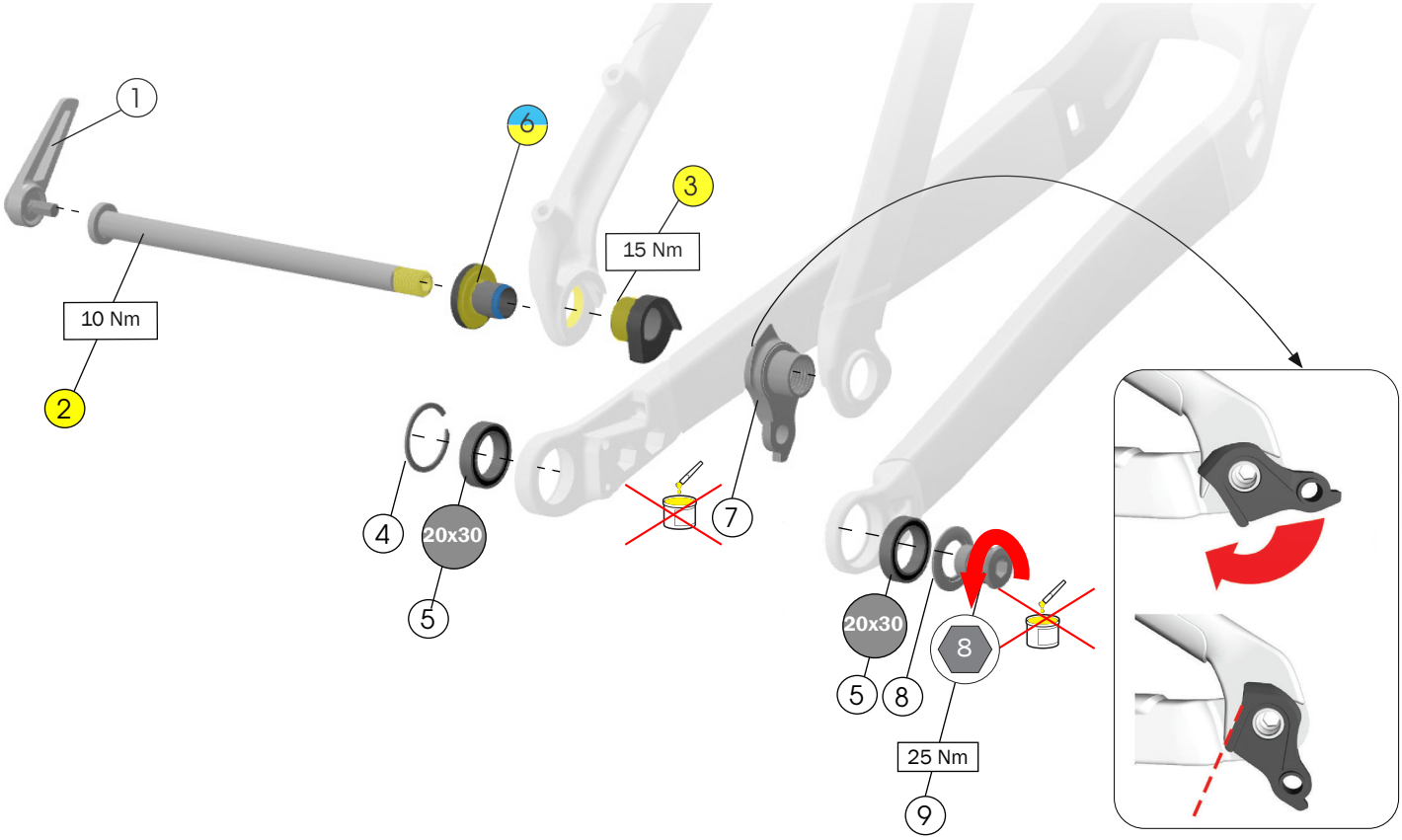

1. Leva del eje switch — W573860
2. Eje pasante — W583469
3. Tuerca de la puntera ABP del lado opuesto a la transmisión — W5269707
4. Anillo de retención — W5251279
5. Rodamientos — W5256340
6. Tornillo ABP del lado opuesto a la transmisión — W5251141

— W5272776

7. Patilla de cambio
8. Arandela
9. Tornillo (rosca hacia la izquierda)

— W5271425

Herramientas

- Prensa de rodamientos, adaptador 20x30
- Extractor de corona
- Grasa
- Llave Allen de 8 mm
- Llave dinamométrica (rosca hacia la izquierda) con punta hexagonal de 8 mm

Este cuadro está diseñado para usar patillas de cambio universales (UDH).

ADVERTENCIA

No apliques grasa en la patilla de cambio o el tornillo. Aplica grasa solo en el eje pasante.

AVISO — La arandela (8) es específica del cuadro. Instala solo la arandela que sea compatible con tu cuadro.

AVISO — No aprietes en exceso (9). Apretar el tornillo en exceso puede provocar la rotura de la patilla.

Para más información sobre la patilla UDH, consulta el manual de SRAM en www.sram.com.

Pivote de la bieleta y tirante

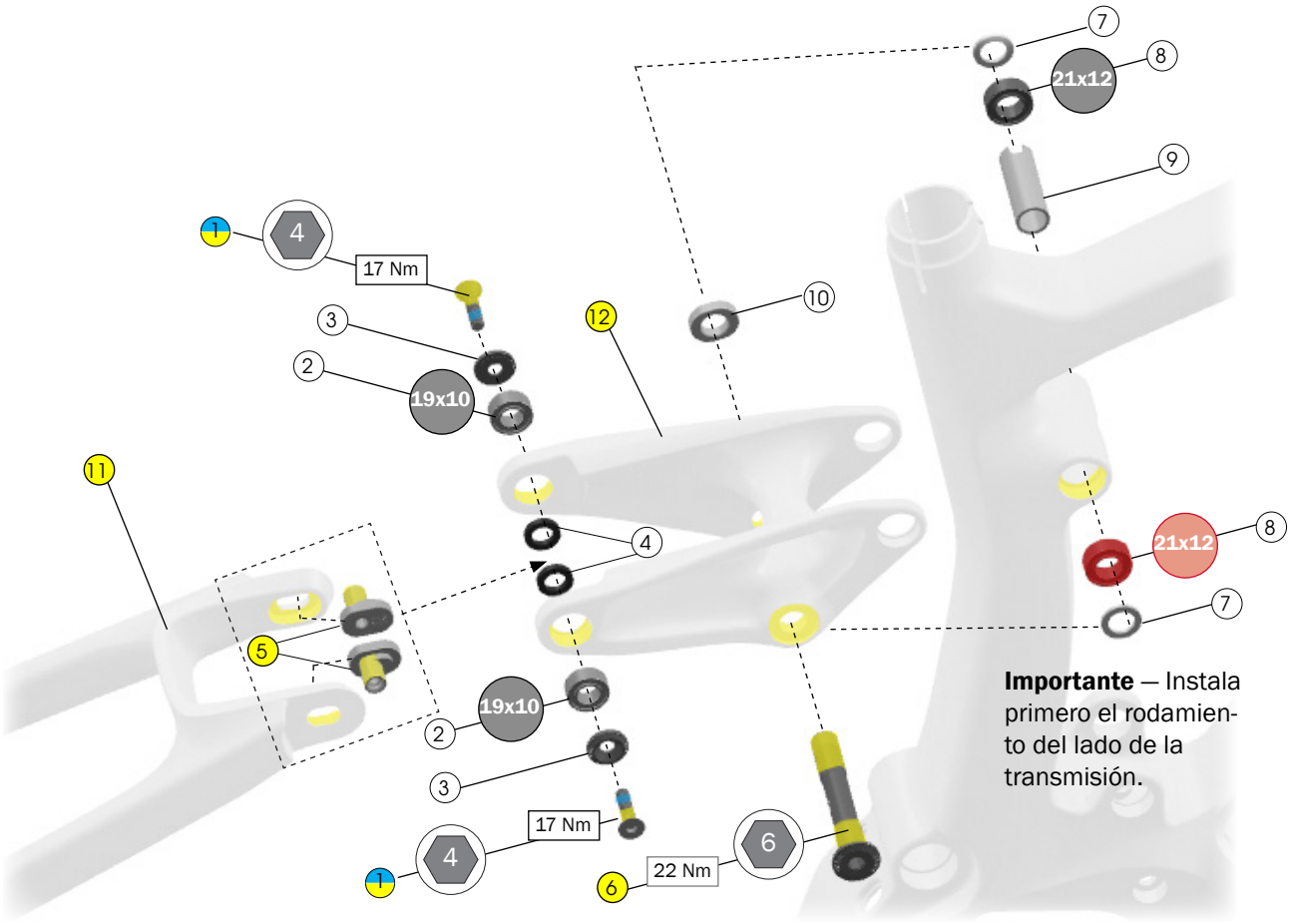

1. Tornillos — W5270150
2. Rodamientos — W5256339
3. Arandelas cóncavas — W5289553
4. Espaciadores — W529969
5. Mino Link — W5270028
6. Eje de la bieleta — W600627
7. Espaciadores — W290057
8. Rodamientos — W5256341
9. Casquillo del pivote del tubo del sillín — W310155
10. Tuerca — W311582
11. Tirante — 44378
    Busca en trekbikes.com la pieza en el color a juego con tu bicicleta.
12. Bieleta rocker — 37992.
    Busca en trekbikes.com la pieza en el color a juego con tu bicicleta.

Herramientas

- Prensa de rodamientos, adaptadores 19x10 y 21x12
- Llaves Allen de 4 mm y 6 mm
- Llave dinamométrica con puntas hexagonales de 4 mm y 5 mm

Ajustar la geometría

Gira el Mino Link en el pivote del tirante para adaptar la geometría a tu estilo o al terreno.

Aviso — Si se utiliza una rueda de 29" delante y una de 27,5" detrás, el Mino Link ha de estar en la posición alta.

Ángulo del tubo de dirección más vertical

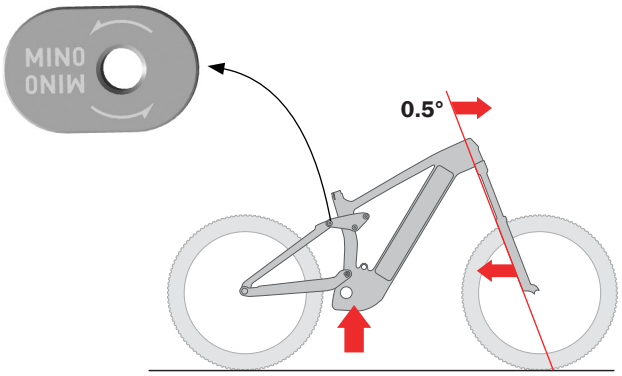

Mino Link en la posición alta

- Mueve hacia atrás la horquilla delantera con lo que el giro de la dirección es más rápido
- Eleva el eje de pedalier para facilitar los ascensos

Ángulo del tubo de dirección más relajado

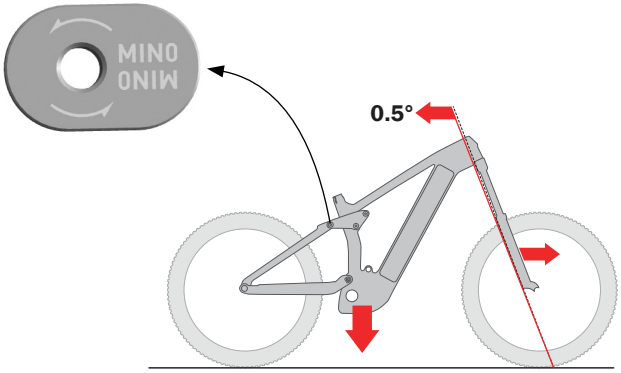

Mino Link en la posición baja

- Retrae el ángulo del tubo de dirección y mueve hacia adelante la horquilla delantera, lo que ralentiza el giro de la dirección haciéndolo más estable a altas velocidades
- Baja el eje de pedalier para más estabilidad

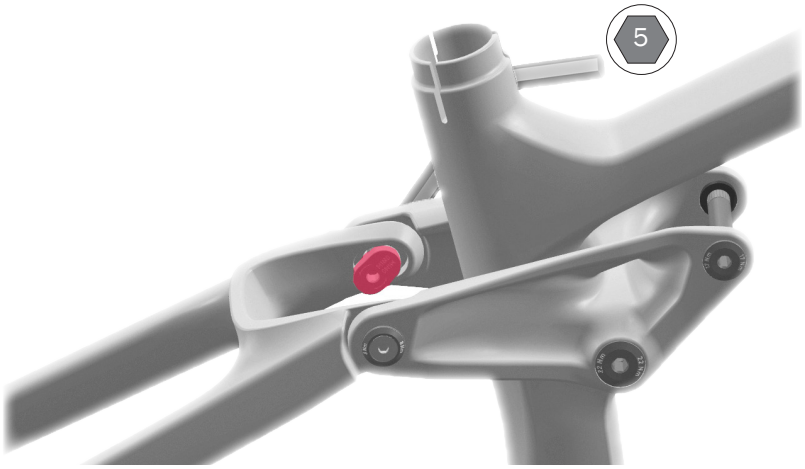

Herramientas

- Llave allen de 5 mm
- Llave dinamométrica con punta hexagonal de 5 mm

1. Con la bicicleta sobre el suelo, afloja y retira un chip del Mino Link
2. Afloja y retira el otro chip del Mino Link.
3. Ajuste de la bicicleta —
   Mino Link en posición alta — Lavanta la bicicleta por el tubo del sillín. Esto desplazará el triángulo trasero hacia arriba y hacia adelante.
   Mino Link en posición baja — Al retirar los chips, la gravedad desplazará el triángulo trasero hacia abajo y hacia atrás.
4. Pon uno de los chip del Mino Link en la posición deseada. Aprieta levemente el tornillo del Mino Link.
5. Coloca el otro chip del Mino Link en la misma posición. Aprieta levemente el tornillo del Mino Link.
6. Aprieta los dos tornillos del Mino Link a 17 Nm.

Pivote principal y vaina

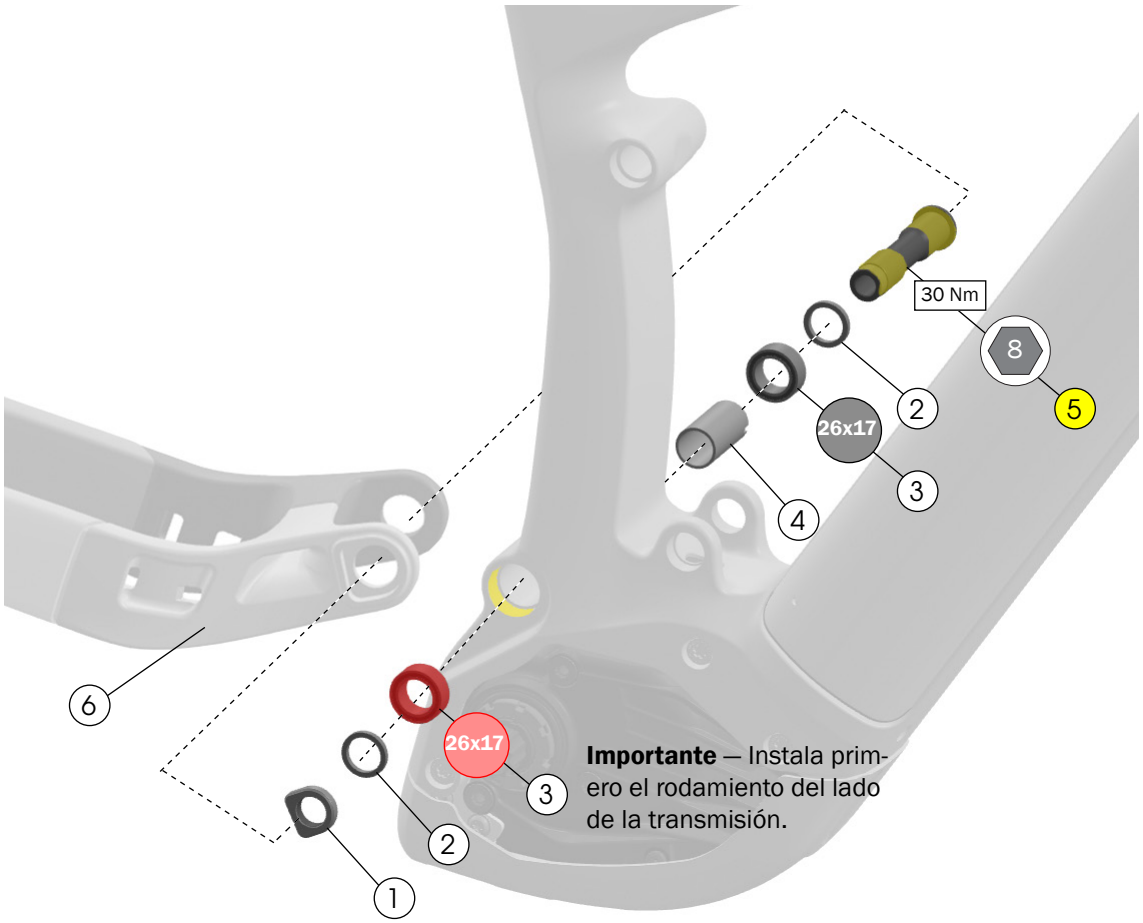

1. Tuerca — W584134
2. Espaciadores — W440921
3. Rodamientos — W5256338
4. Casquillo del pivote principal — W500592
5. Eje del pivote principal — W601376

— 599909

6. Vaina — 44377
   Busca en trekbikes.com la pieza en el color a juego con tu bicicleta.

Herramientas

- Prensa de rodamientos, adaptador 26x17
- Llave Allen de 8 mm
- Llave dinamométrica con punta hexagonal de 8 mm
- Grasa

Soportes del amortiguador

Estándar

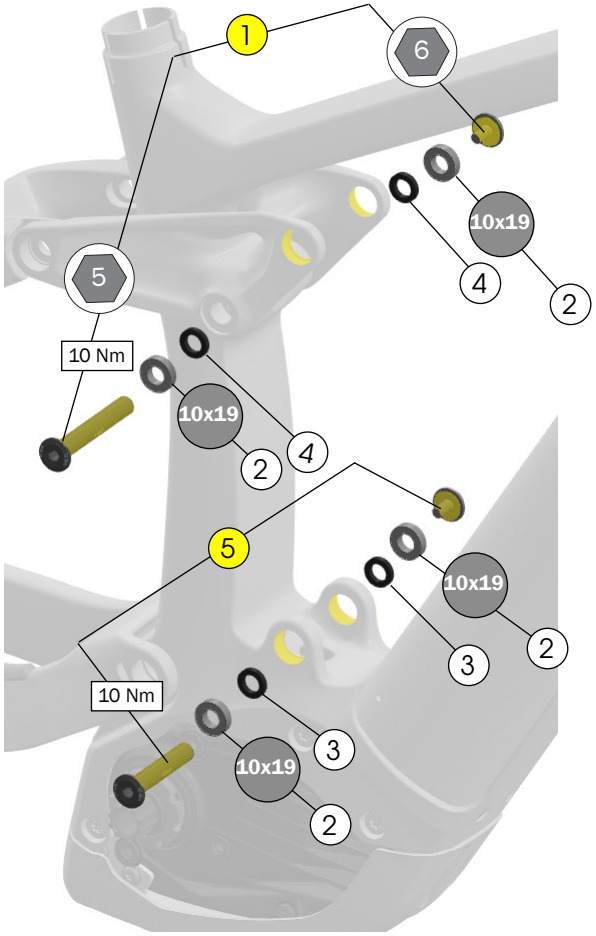

Trunnion

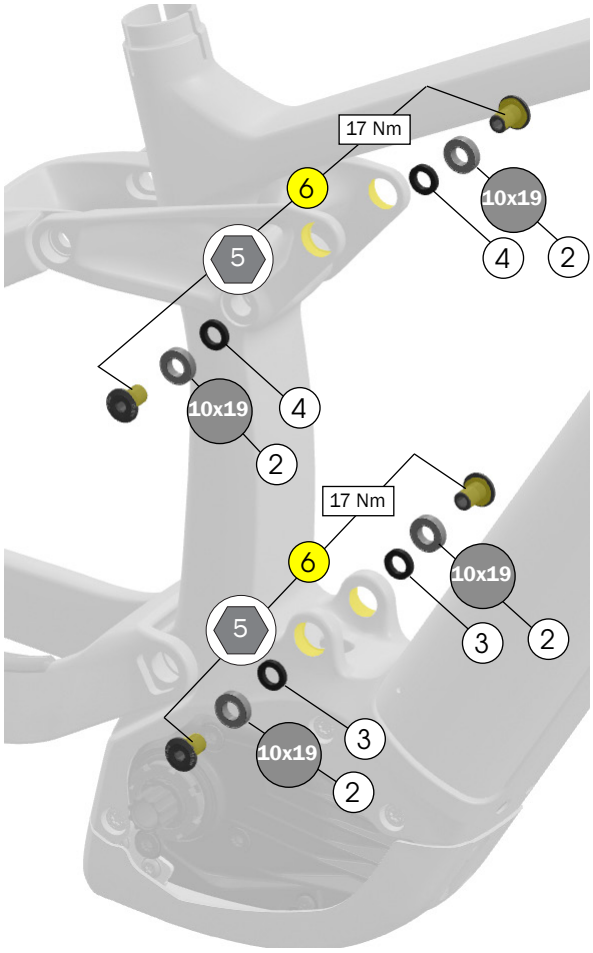

Herramientas

- Prensa de rodamientos, adaptador 10x19
- Llaves Allen de 5 mm y 6 mm
- Llave dinamométrica con puntas hexagonales de 5 mm y 6 mm

1. Tornillo y tope superior del montaje estándar del amortiguador — 5258209
2. Rodamientos — W5256337
3. Espaciadores, 16 x 10 x 5mm — W536414
4. Espaciadores, 16 x 10 x 3mm — W529969
5. Tornillos inferiores del montaje estándar del amortiguador — 599900
6. Tornillos de montaje de amortiguador Trunnion — W5289626

Dimensiones

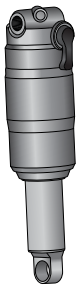

Dimensiones del amortiguador
Longitud entre ojales — 230 mm

Longitud de carrera — 57.5 mm

Anchura superior — 54 mm

Anchura inferior — 40 mm

Guiado de cables

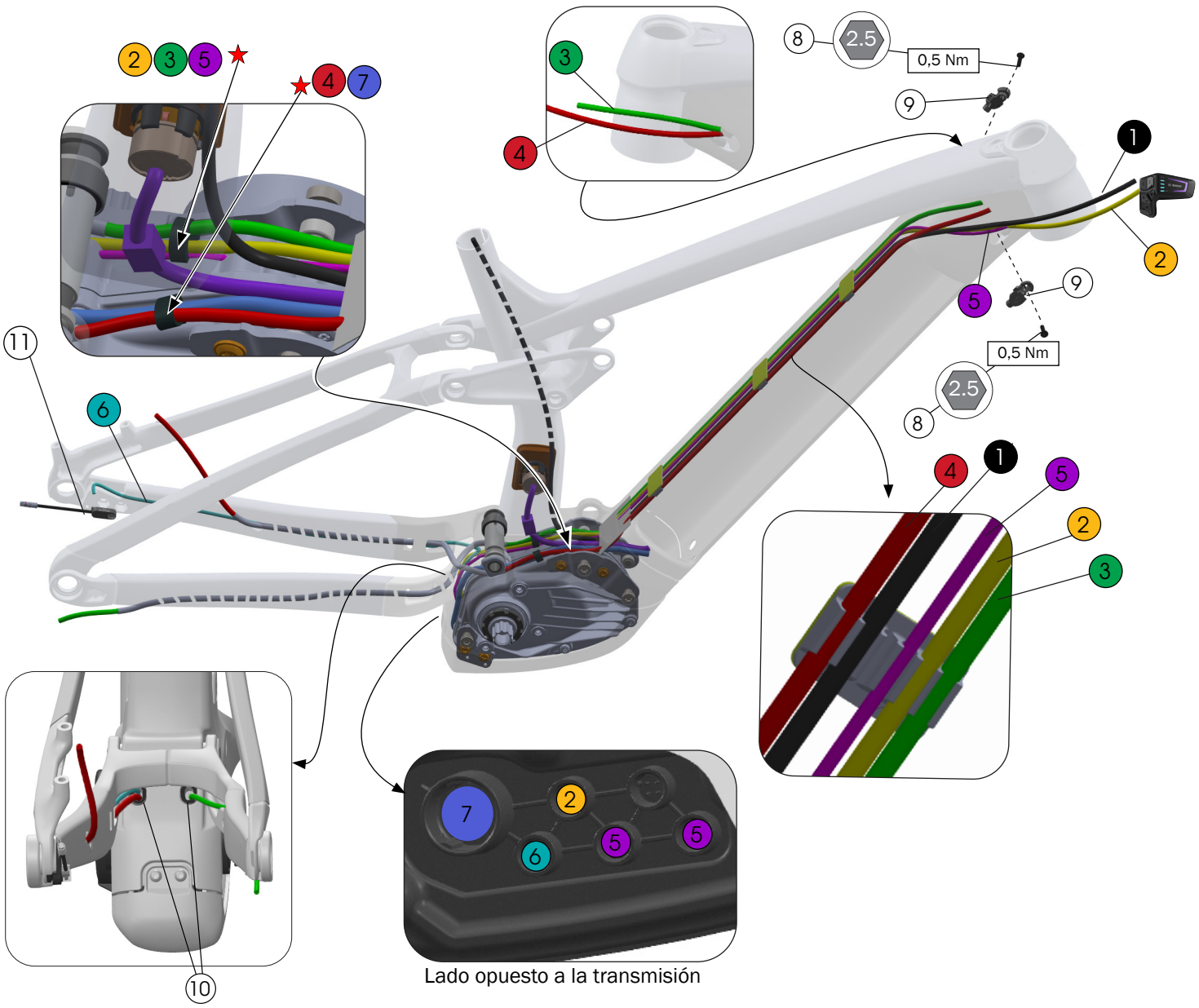

Lado opuesto a la transmisión

1. Cable de la tija telescópica
2. Cable del mando remoto LED — EB12.120.005*
3. Funda del desviador
4. Latiguillo del freno trasero
5. Cable(s) de luz (luces no incluidas)
6. Cable del sensor de velocidad
7. Cable de alimentación de la batería — EB12.120.00T*

*Código de Bosch. No disponible en trekbikes.com.

8. Tornillos de cabeza plana — W532763
9. Guías de cable — W519232
10. Pasacables de salida del cable — W5255861
11. Montaje del sensor de velocidad — Ver página 13.

★ Brida

Protectores del cuadro

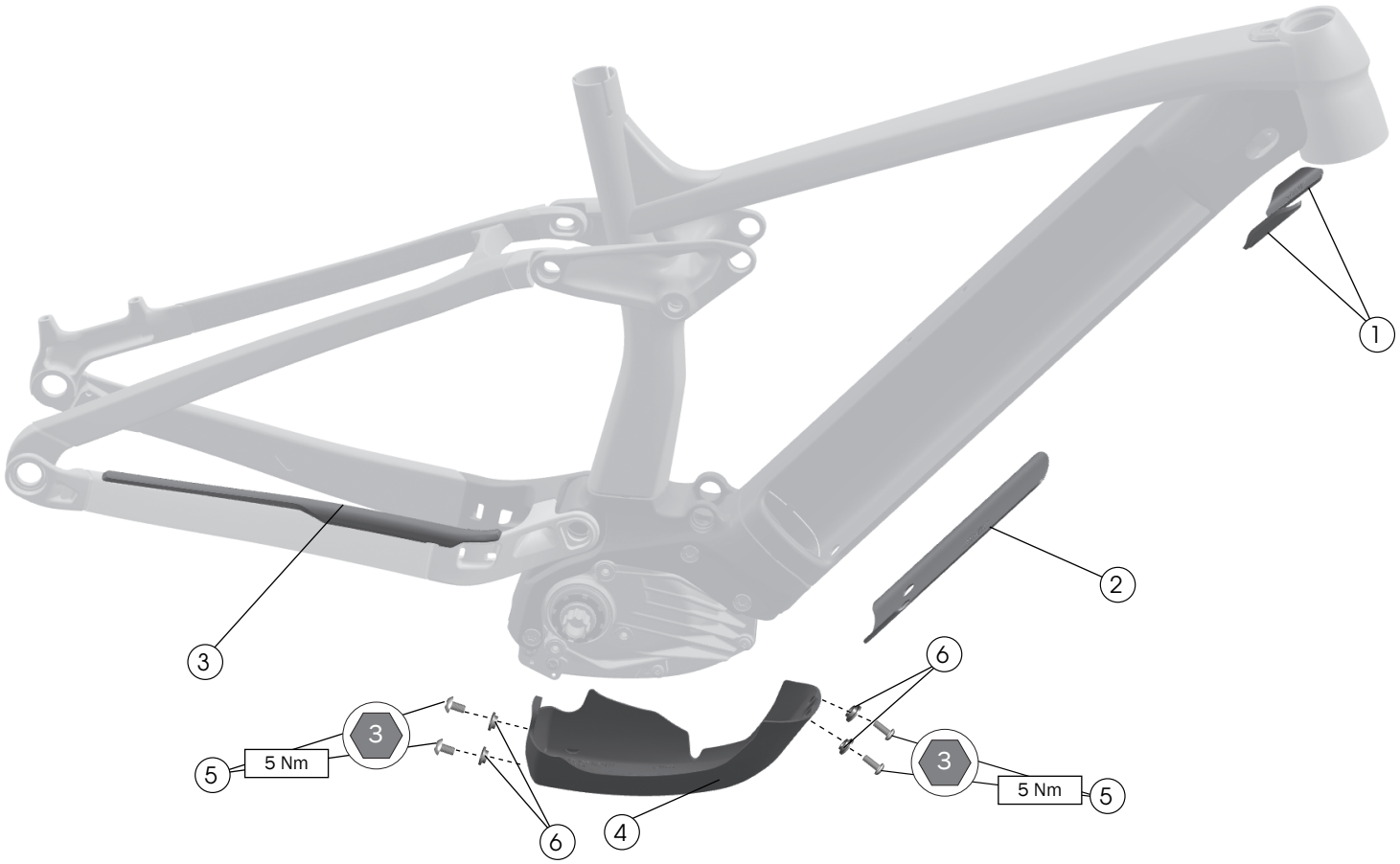

1. Protectores superiores del tubo diagonal — 556549
2. Protector inferior del tubo diagonal — W5276240
3. Protector de la vaina — W5276239
4. Protector del motor — W5269899
5. Tornillos — W549305
6. Espaciadores de cabeza de sombrero — W5272256 XXX

Protectores adhesivos 1 2 3

Limpia con alcohol isopropílico las superficies del cuadro que estarán en contacto con los protectores y las almohadillas. Espera a que se seque el alcohol antes de colocar los protectores.

Aviso — No limpies todo el cuadro con alcohol isopropílico. El alcohol isopropílico puede dañar la pintura.

Mando remoto

Mando remoto LED

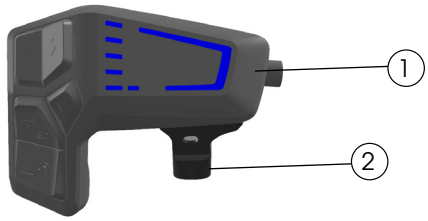

1. Mando remoto LED — 5288736
2. Abrazadera universal del mando remoto LED — 5288743

   Cable del mando remoto LED (Ver Guiado de cable en la página 8) — EB12.120.005*

*Código de Bosch. No disponible en trekbikes.com.

RIB — montaje de la batería

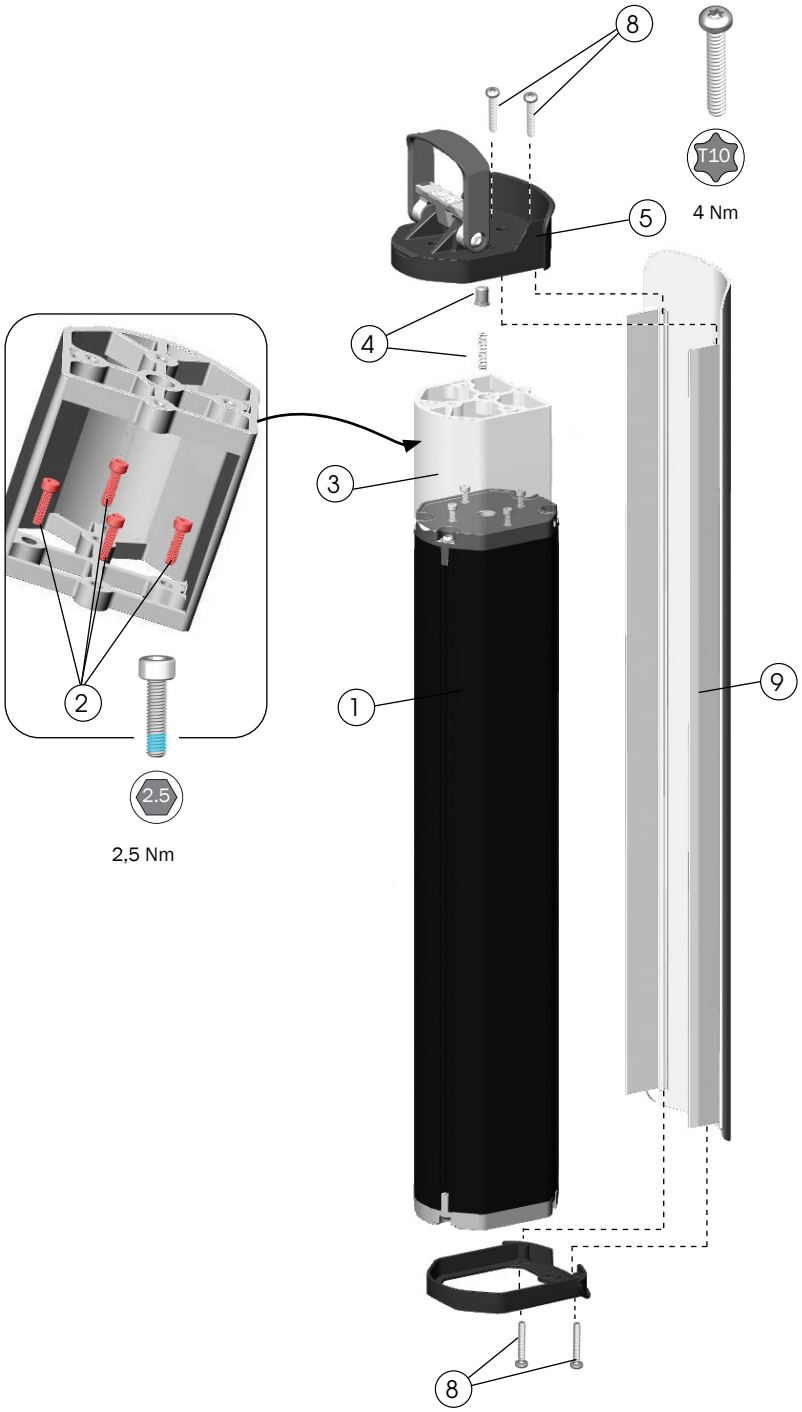

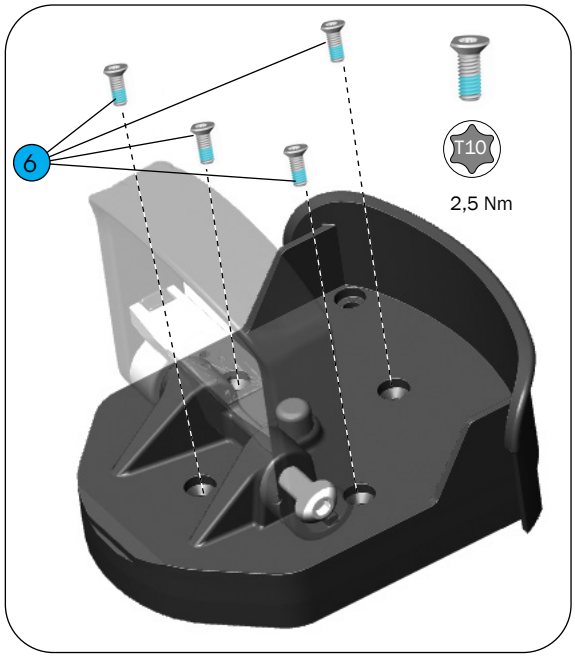

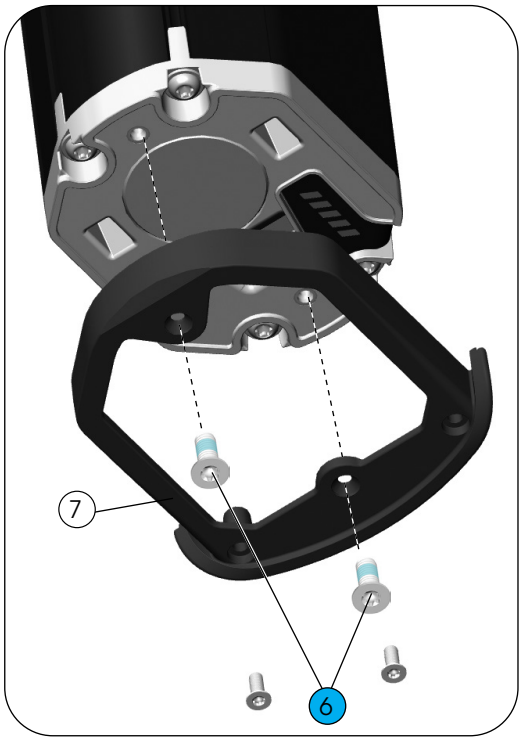

1. Batería, Vertical, Sistema inteligente, 500Wh — EB12.100.018*
   Batería, Vertical, Sistema inteligente, 625Wh — EB12.100.012*
2. Tornillos de cabeza hueca, M3x12 — W5257054
3. Espaciador — W5252256
4. Pasador y muelle — 5312675
5. Montaje del asa de la batería — W5252236
6. Tornillos, M3x8 — W5269016
7. Soporte del acople — W5252240
8. Tornillos, M3x20 — W5254060
9. Tapa, batería 625Wh — 44371
   Busca en trekbikes.com la pieza en el color a juego con tu bicicleta.

*Código de Bosch. No disponible en trekbikes.com.

RIB — montaje del acople

Montaje inferior

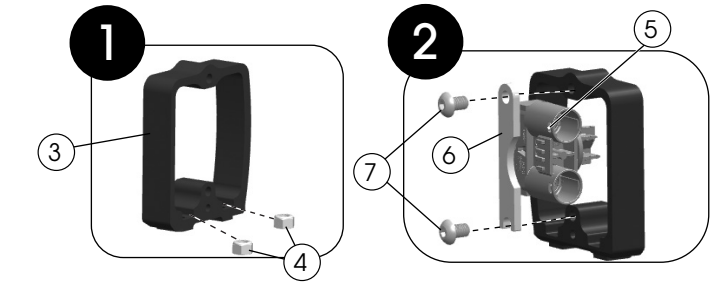

Montaje superior

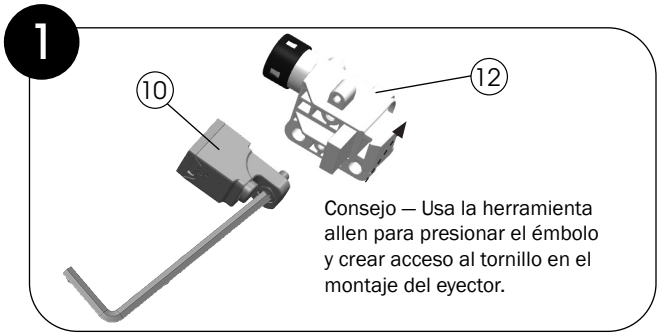

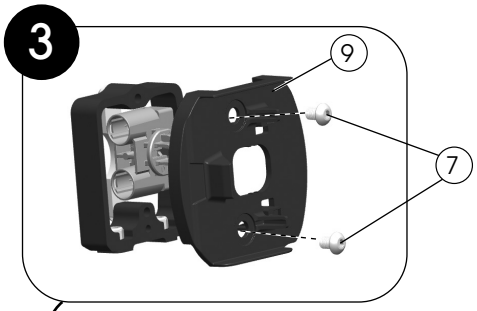

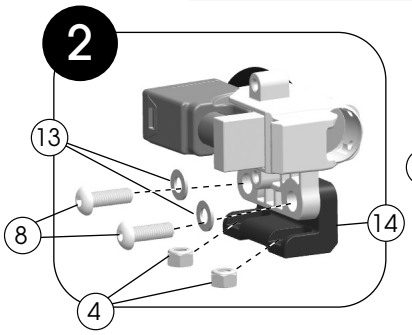

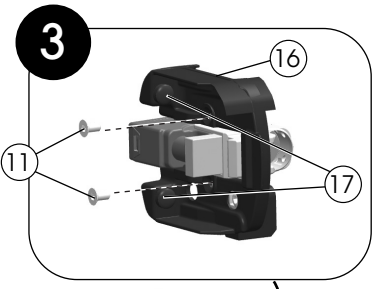

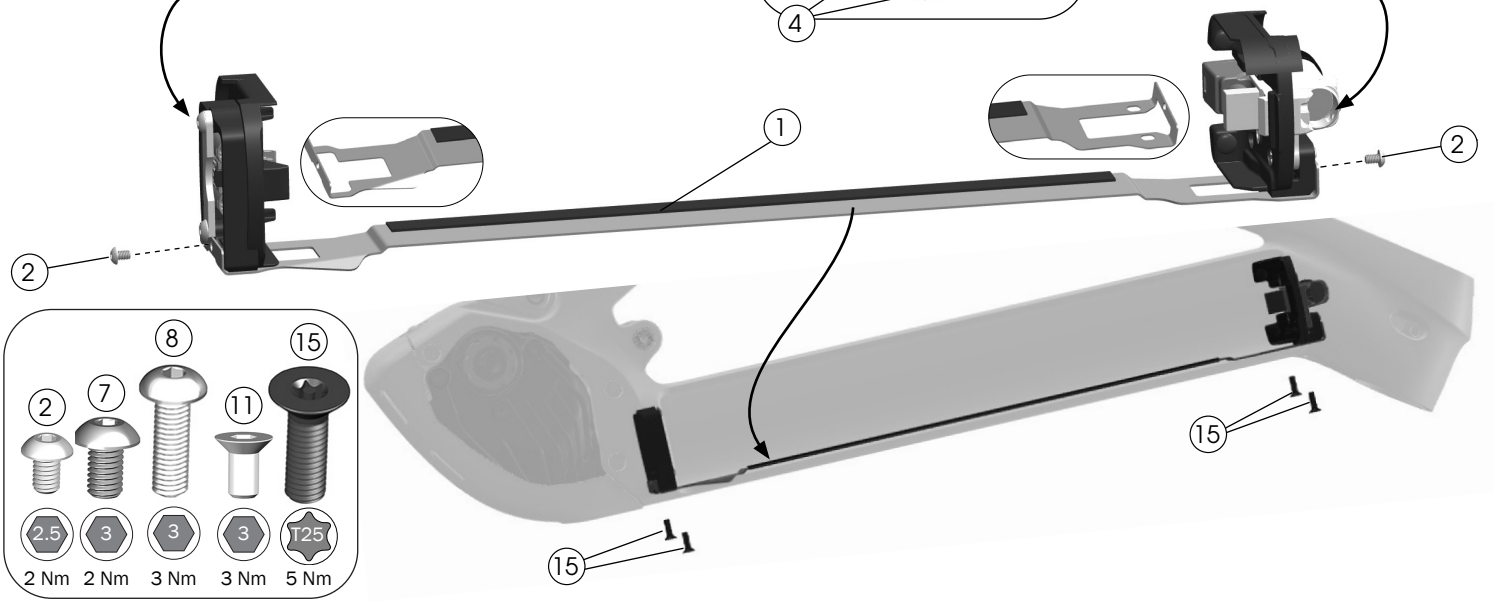

1. Placa de alineación — W5252805
2. Tornillos
4. Contratuercas
8. Tornillos
11. Tornillos avellanados
15. Tornillos de seguridad T25
13. Arandelas

— 5257257

3. Soporte del acople inferior
14. Soporte del acople superior

— 5277571

5. Enchufe de conexión de la batería — EB12.100.015*
6. Soporte de retención de conexión de alimentación
7. Tornillos — W549307

— 5312122

9. Tapa de montaje inferior de la batería W5252293
16. Tapa superior del candado —W5252292
17. Protectores — 579326
10. Montaje del eyector — 579324
12. Montaje del candado — W562311

*Código de Bosch. No disponible en trekbikes.com.

Componentes del motor

Motor y tornillos de montaje

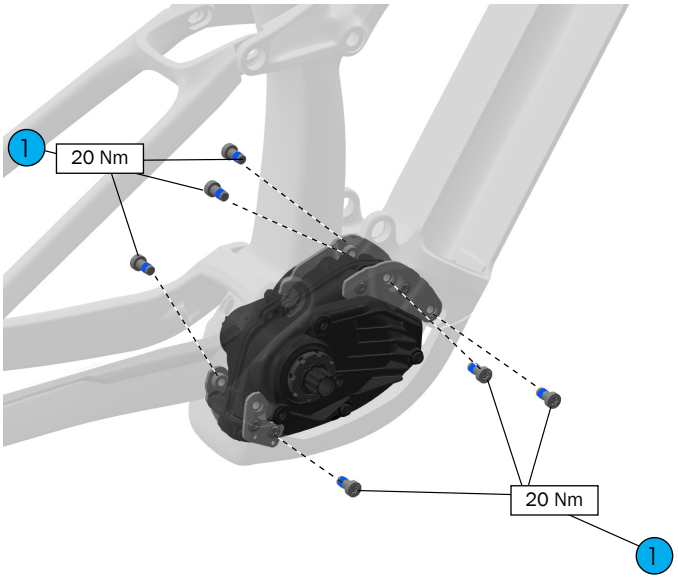

1. Tornillos de montaje, TP40 — 5265419 (Bosch 1270.016.470)

Tapa del puerto de carga de la batería

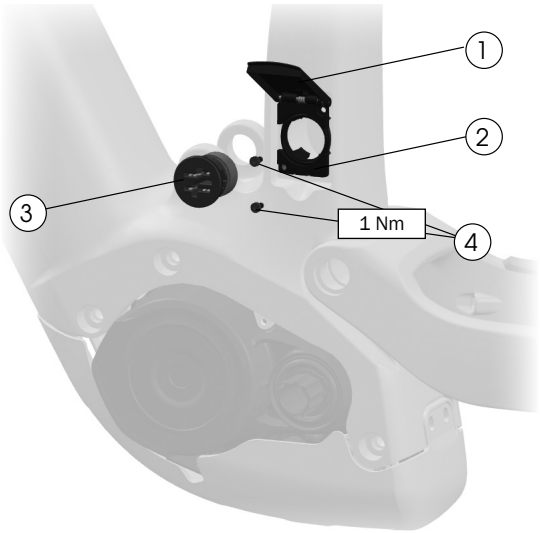

1. Tapa del puerto de carga — 44374
   Busca en trekbikes.com la pieza en el color a juego con tu bicicleta.
2. Base — W5251862
3. Conexión de carga — EB12.120.04A*
4. Tornillos — 5284849

*Número de pieza de Bosch. No disponible en trekbikes.com.

Sensor de velocidad

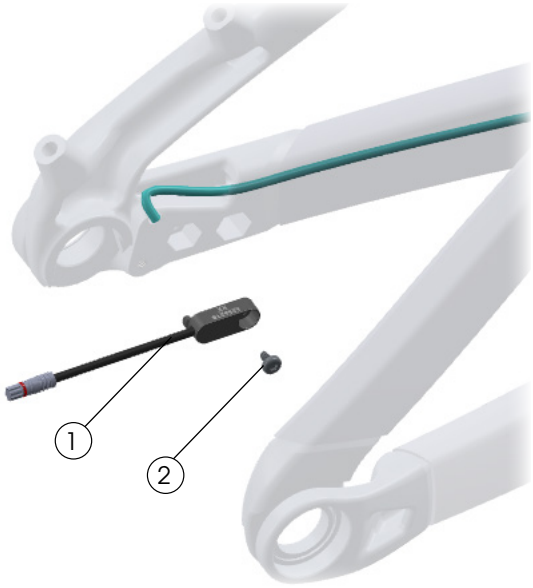

1. Sensor de velocidad — 5284750
2. Tornillo — W562831

Especificaciones

Línea de cadena (solo 1x)

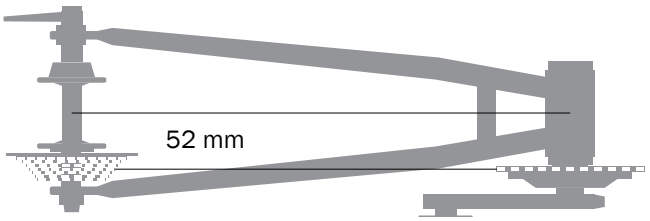

- Buje Boost con plato con offset.

Plato (solo 1x)

- 34T

Soporte del freno trasero

Mínimo	Máximo
180 mm direct mount	Adaptable a 203 mm

Tamaño máximo de la cubierta

Aviso — Las medidas de las cubiertas pueden variar. Comprueba que el paso de rueda entre la cubierta y el cuadro sea suficiente. Si el tamaño de la cubierta no es el adecuado, el cuadro de la bicicleta puede dañarse. Trek recomienda un paso de rueda de 6 mm por encima y por los laterales de la cubierta.

Juego de ruedas	Tamaño máximo de la cubierta
29"	29" x 2,6"

Ajuste del bidón

Cuadro S — no tiene soportes para un portabidón.

Tija de sillín

ADVERTENCIA

Sigue siempre las recomendaciones de inserción mínima del fabricante de la tija. No seguir las recomendaciones puede producir daños en la tija y conllevar posibles lesiones para el ciclista.

Medidas		
Inserción máxima	Cuadro	
	S	220 mm
	M	230 mm
	L	260 mm
	XL	310 mm
Diámetro interno del tubo del sillín		31,6 mm
Diámetro externo de la abrazadera de la tija del sillín		36,4 mm

Soporte para pata de cabra

- Requiere soporte de montaje para pata de cabra W581379 y dos tornillos M6x1.0x25mm

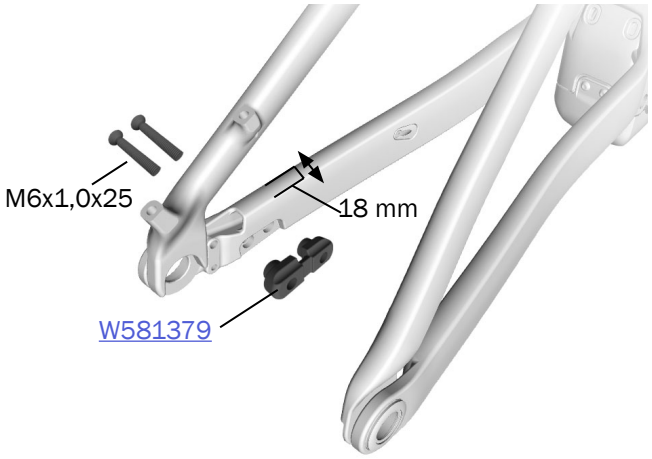

Horquilla

Consulta la tarjeta de ajuste de la suspensión incluida con tu bicicleta o la calculadora de suspensiones en la página Trekbikes.com/suspension-calculator.

ADVERTENCIA

Superar la longitud de horquilla máxima recomendada puede dañar la bicicleta y provocar lesiones al ciclista.

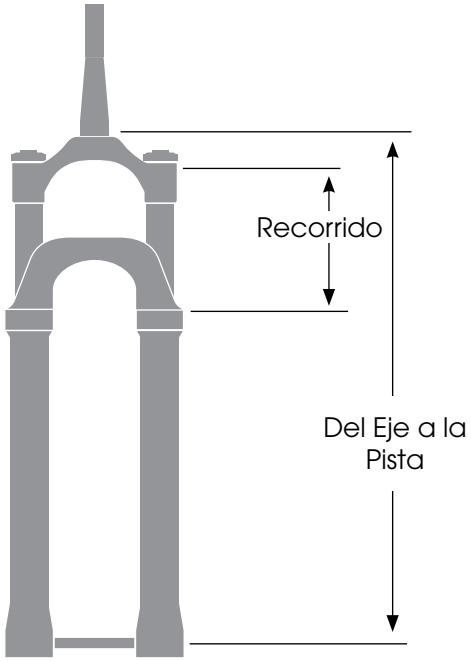

Talla del cuadro	Del Eje a la Pista (mm)		Recorrido (mm)
S, M, ML, L, XL	Recomendado	570	160
	Máximo	580	170