SESSION 2022

SUPPLÉMENT AU MANUEL D'ENTRETIEN

Rev 1 Juin 2021

Contents

Sécurité 1
Ajustement requis pour des roues de 27,5" 2
Galet tendeur 3
Pivot de basculeur 5
Ajustez la géométrie 6
Pivot principal 7
Patte de dérailleur 8
Technologie Active Braking Pivot 9
Fixations d'amortisseur 10
Réglage de la progression 11
Protections pour cadre 12
Câblage 13
Caractéristiques 14
Suspension 15

Sécurité

AVERTISSEMENT

Serrez la visserie au couple spécifié. Un serrage excessif peut déformer ou casser la visserie ou les composants. Un serrage insuffisant peut entraîner un desserrage de la visserie ou des composants. Chacune de ces situations peut endommager le vélo ou entraîner des blessures.

AVERTISSEMENT

Tous les boulons avec du frein filet pré-appliqué réutilisés doivent être nettoyés à l'alcool isopropylique et bénéficier d'une nouvelle application de frein filet (Loctite 243 ou équivalent) avant d'être réinstallés. Si aucun frein filet n'est appliqué, les boulons peuvent se desserrer et endommager le vélo ou entraîner des blessures.

Ajustement requis pour des roues de 27,5"

Le Session peut accueillir :

- Rouesde 27,5" à l'avant et l'arrière
- Roue de 29" à l'avant et roue de 27.5" à l'arrière

En cas d'utilisation de roues de 27,5" à l'avant et à l'arrière, une coupelle de jeu de direction étendue doit être installée, et la géométrie Mino Link avec pivot de basculeur doit être réglée sur la position haute. Reportez-vous au chapitre Ajustez la géométrie section on page 6 pour plus d'informations sur l'ajustement de la géométrie Mino Link.

Installez la coupelle de jeu de direction étendue

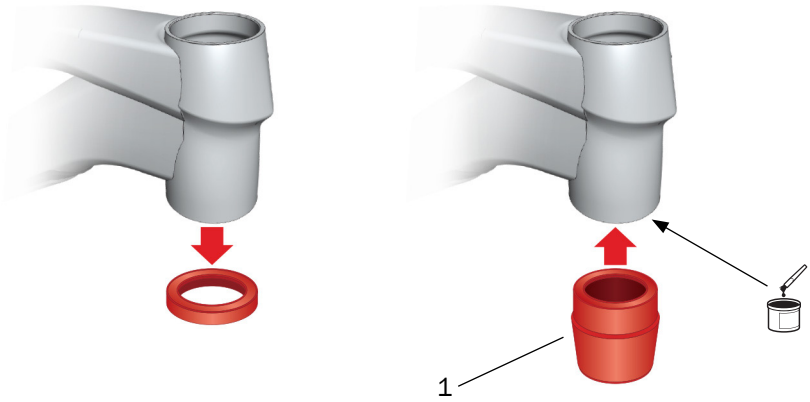

Élément	Description	Référence
1	Coupelle de jeu de direction étendue	W5251089

Outils

- Outil de dépose de coupelle de jeu de direction
- Graisse

1. Utilisez l'outil de dépose de coupelle de jeu de direction pour retirer la coupelle en place.
2. Appliquez de la graisse sur l'alésage de roulement inférieur du tube de direction.
3. Appuyez sur la coupelle de jeu de direction étendue pour l'insérer dans le jeu de direction.

Galet tendeur

Le galet tendeur et les entretoises doivent être repositionnés afin d'aligner le galet tendeur avec le plateau. Pour plus d'instructions, reportez-vous au chapitre
Ajustement de la position du galet tendeur section on page 4.

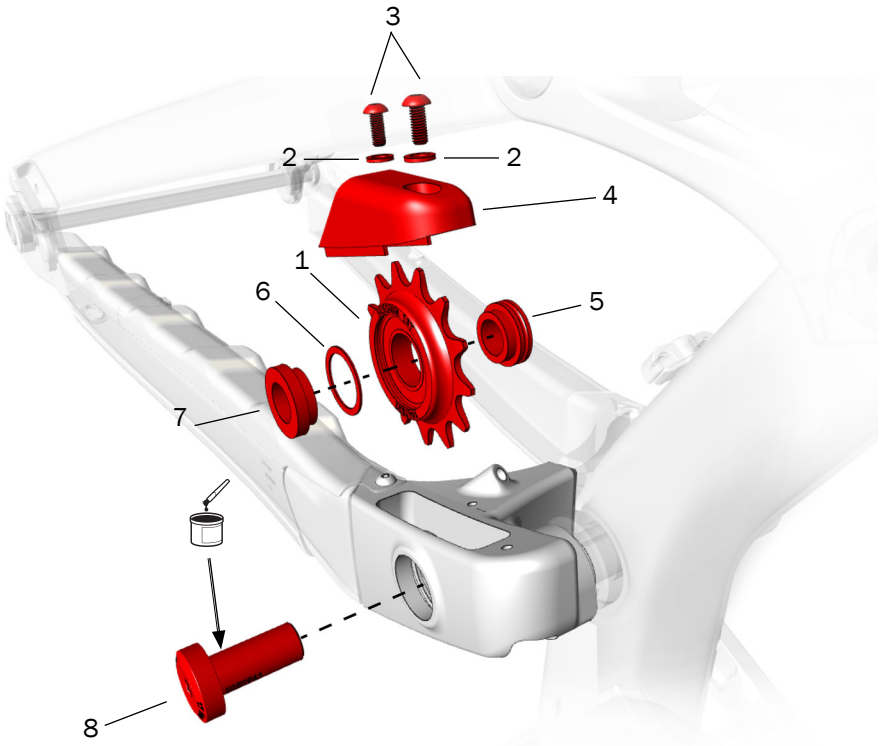

Élément	Description	Quantité à monter	Référence	Couple de serrage (Nm)
1	Galet tendeur	1	W1042533	—
2	Rondelle	2	W5251170	—
3	Boulons de galet tendeur	2	W1052364	1
4	Protection de galet tendeur	1	W1052385	—
5	Entretoise, noire, rainurée, 4,5 mm	1	W5251169	—
6	Entretoise, 0,5 mm	1	W5265886	—
7	Entretoise, grise, 3,5 mm	1	W5251168	—
8	Boulon de galet	1	W1051961	17

Galet tendeur (suite)

Alignement type du galet tendeur et du plateau

Avec un plateau SRAM

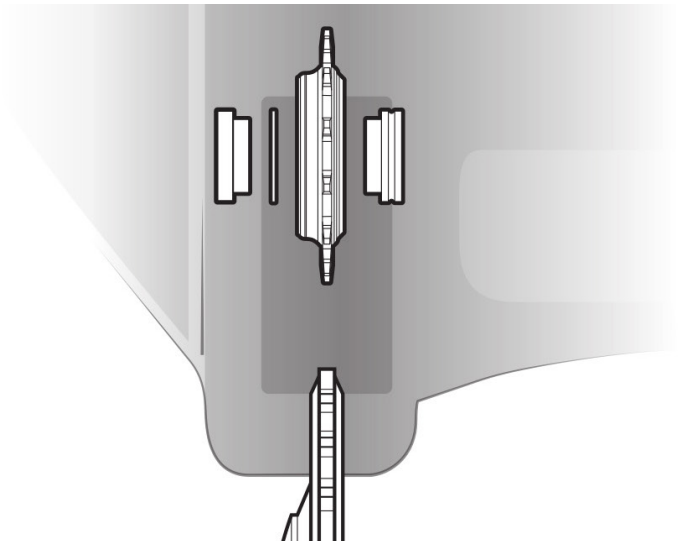

Avec un plateau Shimano

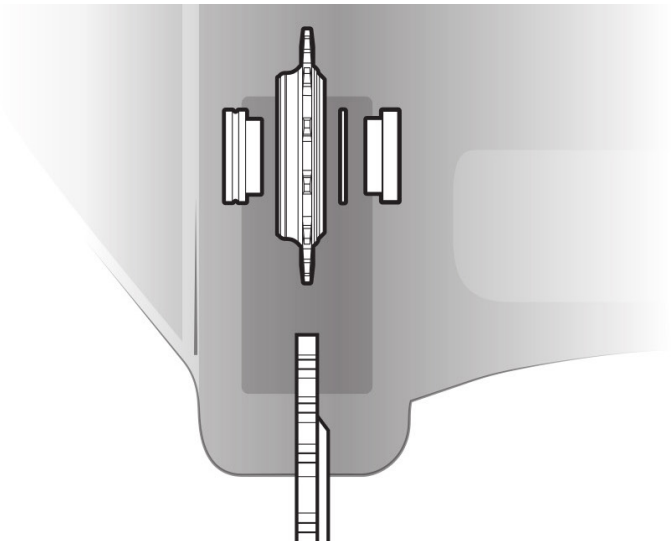

Ajustement de la position du galet tendeur

Des plateaux différents ou de légères différences de tolérance dans les plateaux peuvent nécessiter le repositionnement du galet tendeur et des entretoises pour aligner le galet avec le plateau. Pour procéder à l’alignement, suivez une ou plusieurs des instructions suivantes :

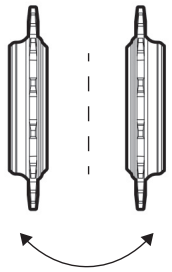

Retournez le galet tendeur.

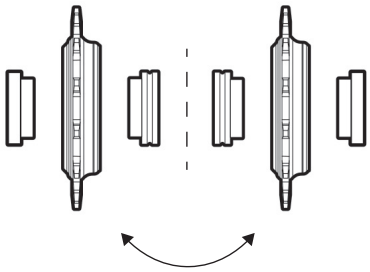

Placez les entretoises de 3,5 mm et de 4,5 mm de chaque côté du galet tendeur.

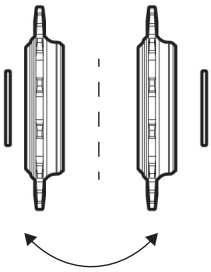

Placez l’entretoises de 0,5 mm de chaque côté du galet tendeur.

Outils

- Clé Allen de 6 mm
- Clé dynamométrique avec embout hexagonal de 6 mm
- Graisse

1. Inspectez l'installation actuelle pour déterminer la distance à laquelle le galet tendeur doit être déplacé pour être aligné avec le plateau.
2. Retirez le boulon de galet (8)
3. Retirez le galet tendeur (1) et les entretoises (5, 6 et 7) du plateau.
4. Remontez les composants, en utilisant les options montrées dans les trois illustrations ci-dessus, pour changer la position du galet.

   Avis : Lors du repositionnement des composants, toutes les entretoises doivent être utilisées dans la configuration finale.

5. Appliquez de la graisse au niveau de l’épaulement du boulon de galet (8).
6. Mettez les composants assemblés sur le plateau.
7. Installez le boulon de galet (8) du côté transmission dans le cadre.
8. Serrez le boulon de galet (8) au couple de 17 Nm.

Pivot de basculeur

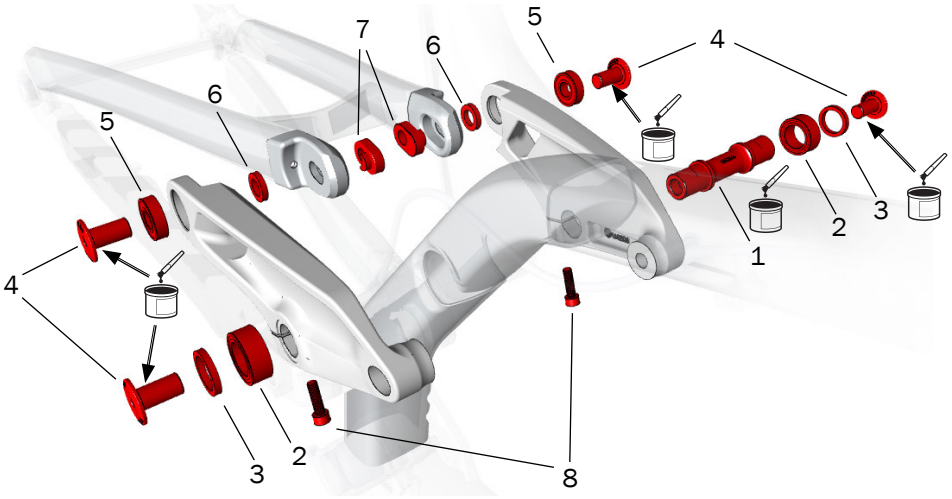

Élément	Description	Quantité à monter	Référence	Couple de serrage (Nm)
1	Axe de basculeur	1	W1042544	—
2	Roulement	2	W302025	—
3	Entretoise	2	W440921	—
4	Boulon	4	W1051959	17
5	Roulement Mino Link	2	W275322	—
6	Entretoise	2	W529969	—
7	Puce Mino Link	2	W529223	—
8	Boulon de bride	2	W5256244	5

Outils

- Presse à roulement
- Clés Allen de 4 et 5 mm
- Clé dynamométrique avec embout hexagonal de 4 mm et 5 mm

IMPORTANT : Pour un alignement correct des plaques du basculeur l'amortisseur doit être installé et serré, et les boulons de la géométrie Mino Link installés et serrés, avant que les boulons à bride ne soient serrés.

Pivot de basculeur

1. Enfoncez le roulement du côté transmission (2) :
2. Appliquez de la graisse sur l'épaulement côté transmission de l'axe de basculeur (1).
3. Insérez l'axe de basculeur (1) dans le cadre au niveau du côté opposé à la transmission.
4. Appliquez de la graisse sur l'épaulement côté opposé à la transmission de l'axe de basculeur (1).
5. Installez le roulement du coté opposé à la transmission (2) sur l'axe. Enfoncez le roulement du côté opposé à la transmission.
6. Installez une entretoise (3) sur le roulement.
7. Positionnez la plaque du basculeur de sorte qu'elle soit alignée avec les épaulements de l'axe.
8. Appliquez de la graisse au niveau de l'épaulement du boulon (4).
9. Installez le boulon dans la plaque du basculeur Serrez-le mais pas entièrement.
10. Répéter les étapes 1à 9 pour l'autre côté.

Puce Mino Link

1. Enfoncez sur les roulements Mino Link (5) dans les plaques du basculeur
2. Positionnez le hauban entre les plaques du basculeur
3. Placez une entretoise (6) entre la languette du hauban et la plaque du basculeur. Répétez cette étape avec l'autre entretoise, de l'autre côté.

   Conseil : Maintenez l'entretoise (6) contre le roulement en insérant partiellement le boulon (4).
4. Insérez les puces Mino Link (7) dans les encoches du hauban.
5. Insérez les boulons (4) dans les roulements Mino Link -5) sur les plaques du basculeur.
6. Serrez les boulons (4) mais pas entièrement.

Boulons de bride

1. Mettez les boulons de bride (8) en place mais ne les serrez pas.

Serrez tous les boulons entièrement.

1. Serrez les boulons (4) à un couple de 17 Nm.
2. Serrer les boulons de bride (8) à un couple de 5 Nm.

Ajustez la géométrie

Retournez la puce Mino Link au pivot de basculeur pour changer la géométrie du vélo et l'adapter à votre style de conduite ou au terrain. En retournant la puce Mino Link de la position haute à la position basse, la géométrie est plus ouverte en reculant l'angle du tube de direction de 0,5 et° en abaissant le pédalier de 9 mm.

Mino Link position haute

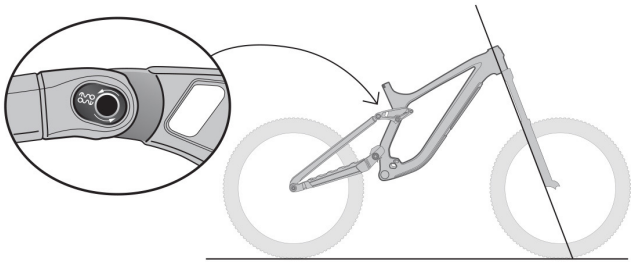

Placez la puce avec le logo Mino Link à l'arrière.

- Cela crée un angle de tube de direction plus fermé.
- Enfonce la fourche avant pour un pilotage plus rapide.
- Rehausse le pédalier pour plus de facilité en montée.

Utilisez cette position avec des roues de 27,5" ou une roue de 29" à l'avant et une roue de 27,5" à l'arrière.

Mino Link position basse

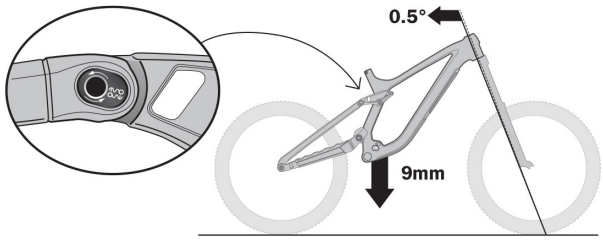

Placez la puce avec le logo Mino Link à l'avant.

- Cela crée un angle de tube de direction plus ouvert.
- Sort la fourche avant pour un pilote moins rapide, mais plus stable à vitesse élevée.
- Baisse le pédalier pour plus de stabilité.

Outils

- Clé Allen de 5 mm

1. Posez le vélo au sol, desserrez et retirez une puce Mino Link.
2. Desserrez et retirez l'autre puce Mino Link.
3. Positionnement du vélo :
   Mino Link position haute : Soulevez le vélo par le tube de selle. Cela tirera le triangle arrière vers le haut et vers l'avant.
   Mino Link position basse : Avec les puces retirées, la gravité va tirer le triangle arrière vers le bas et vers l'arrière.
4. Placez une des puces Mino Link à la position souhaitée. Serrez légèrement le boulon de la puce Mino Link.
5. Placez l'autre Mino Link à la même position. Serrez légèrement le boulon de la puce Mino Link.
6. Serrez entièrement les boulons des deux puces Mino Link à un couple de 17 Nm.

Pivot principal

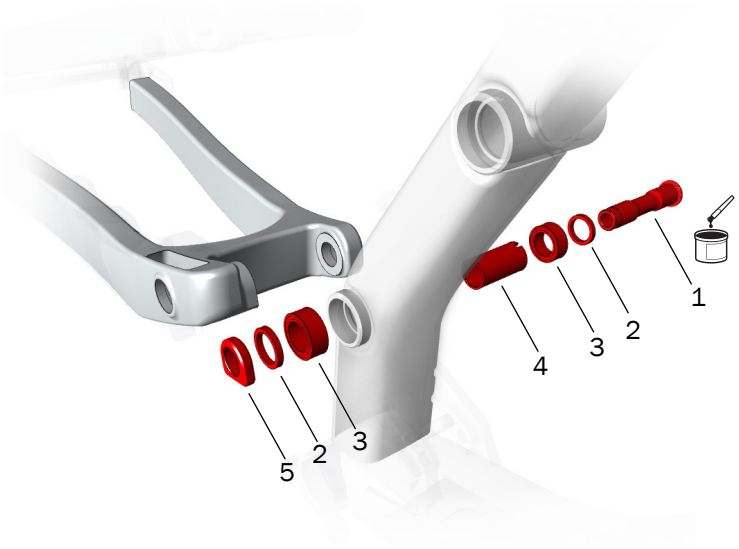

Élément	Description	Quantité à monter	Référence	Couple de serrage (Nm)
1	Axe	1	5256639	30
2	Entretoise	2	W440921	—
3	Roulement	2	W302025	—
4	Gaine	1	5256639	—
5	Écrou	1	W584134	—

Outils

- Presse à roulement
- Clé Allen de 8 mm
- Clé dynamométrique avec embout hexagonal de 8 mm
- Graisse

1. Enfoncez le roulement du côté transmission (3).
2. Insérez la gaine (4) provenant du côté opposé à la transmission.
3. Enfoncez le roulement du côté opposé à la transmission (3).

Conseil : La gaine et le roulement doivent être parfaitement alignés pour permettre à l'axe de passer. Pour faciliter cet alignement, utilisez la presse à roulement pour maintenir la gaine en place tout en appuyant sur le roulement.

4. Installez une entretoise (2) sur le roulement du côté opposé à la transmission.
5. Appliquez de la graisse au niveau de l'épaulement de l'axe (1).
6. Insérez l'axe (1) provenant du côté opposé à la transmission.
7. Installez l'autre entretoise (2) sur le roulement du côté transmission.
8. Installez l'écrou (5).
9. Serrez l'axe au couple de 30 Nm.

Patte de dérailleur

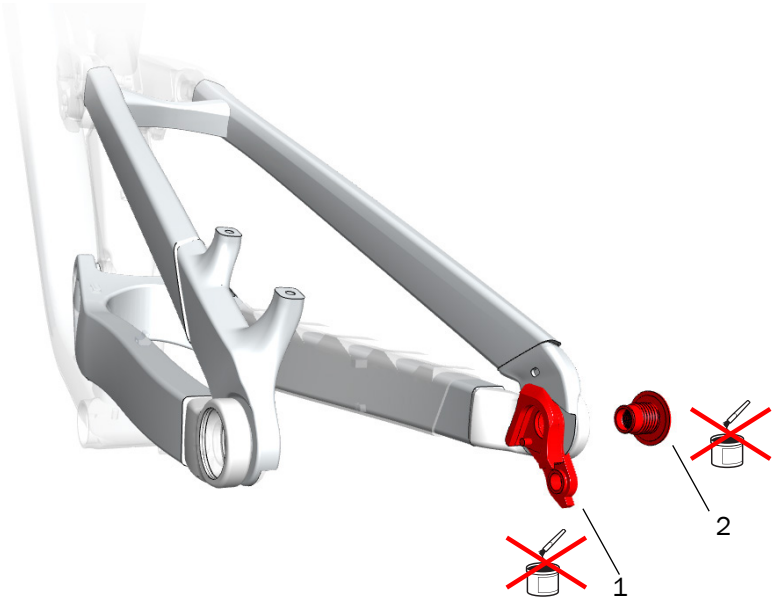

Élément	Description	Quantité à monter	Référence	Couple de serrage (Nm)
1	Patte de dérailleur	1	W583423	—
2	Axe de patte de dérailleur, filetage gauche	1		25
	Rondelle, 25 mm	1		

Outils

- Clé Allen de 8 mm
- Clé dynamométrique (filetage gauche) avec embout hexagonal de 8 mm

Ce cadre de vélo est conçu pour une patte de dérailleur universelle (UDH).

AVIS : L'axe traversant doit être compatible avec une patte UDH, et doit être de type M12x1,0 avec un filetage de 12,7 mm.

AVIS : La rondelle est spécifique au cadre. Installez uniquement la rondelle compatible avec votre cadre.

AVERTISSEMENT

N'appliquez pas de graisse sur l'axe ou la patte de dérailleur. Appliquez de la graisse uniquement sur l'axe traversant.

1. Insérez la patte dans la base du côté transmission.
2. Installez la rondelle sur l'axe de la patte de dérailleur.
3. Insérez l'axe dans le cadre.
4. Assurez-vous que la patte est positionnée, comme ci-dessous.

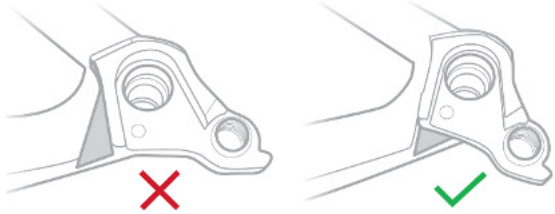

5. Serrez l'axe de la patte au couple de 25 Nm.

AVIS : Ne pas serrer à l'excès. Un serrage excessif peut casser la patte.

Pour plus d'informations sur la patte UDH, reportez-vous au manuel de l'utilisateur SRAM, disponible sur www.sram.com.

Technologie Active Braking Pivot

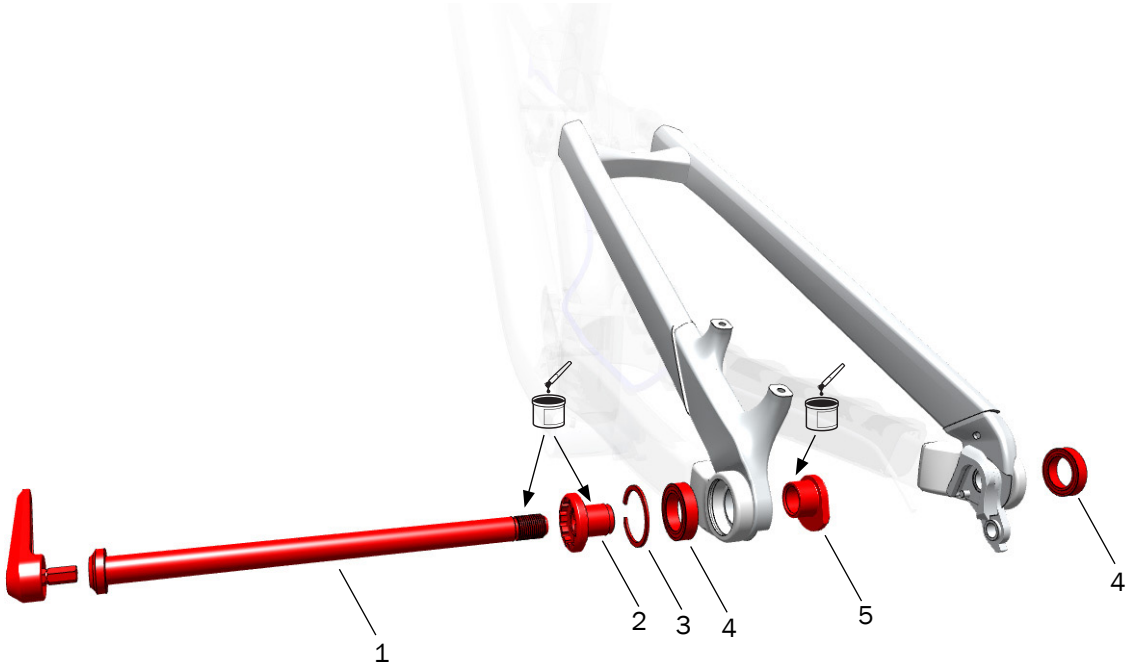

Élément	Description	Quantité à monter	Référence	Couple de serrage (Nm)
1	Axe traversant	1	W598581	10
2	Axe de patte	1	W5251141	15
3	Bague de fixation	1	W5251279	—
4	Roulement	2	W583424	—
5	Patte du côté opposé à la transmission	1	W583419	—

Outils

- Presse à roulement
- Clé Allen de 8 mm
- Clé dynamométrique (filetage gauche) avec embout hexagonal de 8 mm
- Bague de serrage de cassette
- Graisse

1. Enfoncez le roulement du côté transmission (4).
2. Enfoncez le roulement du côté opposé à la transmission (4).
3. Installez la bague de fixation (3) sur le roulement du côté opposé à la transmission.
4. Appliquez de la graisse sur la patte du côté opposé à la transmission (5).
5. Installez la patte du côté opposé à la transmission (5).
6. Appliquez de la graisse sur l'axe de patte (2).
7. Insérez l'axe de patte (2) dans la partie externe du côté opposé à la transmission.
8. Appliquez de la graisse sur les filetages de l'axe traversant (1), et une plus petite quantité de graisse sur l'arbre de l'axe traversant (1).
9. Insérez l'axe traversant dans la patte.
10. Serrez l'axe traversant au couple de 10 Nm.

Fixations d’amortisseur

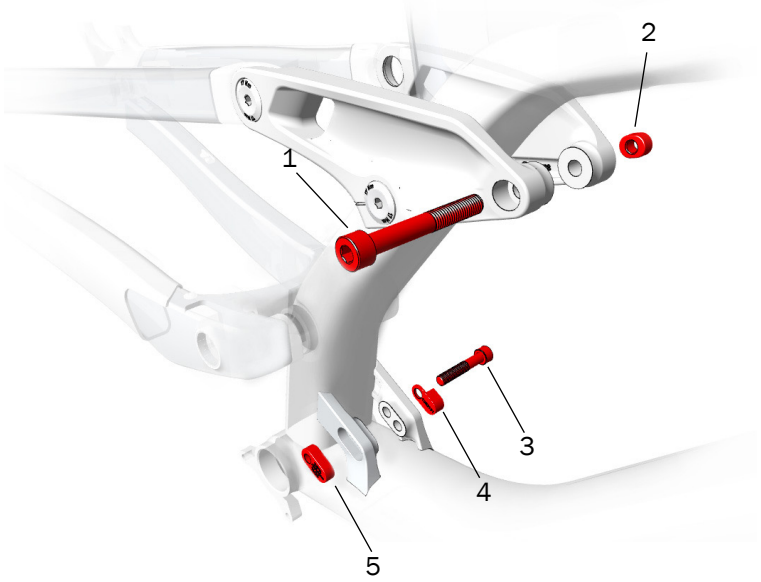

Élément	Description	Quantité à monter	Référence	Couple de serrage (Nm)
1	Boulon d’amortisseur supérieur	1	5272748	10
2	Écrou	1		—
3	Boulon d’amortisseur inférieur	1	5272749	10
4	Entretoise Mino Link	1		—
5	Puce Mino Link	1		—

Réglage de la progression

La puce Mino Link de l'amortisseur peut être retournée pour adapter la performance de l'amortisseur au terrain ou aux préférences du cycliste.

20 % de progression (plus souple)

Puce Mino Link avec une progression de 20 % en haut

- Plus de réactivité aux chocs répétés, rapides et de taille moyenne, ainsi qu'aux mouvements à angle droit.

25 % de progression (plus rigide)

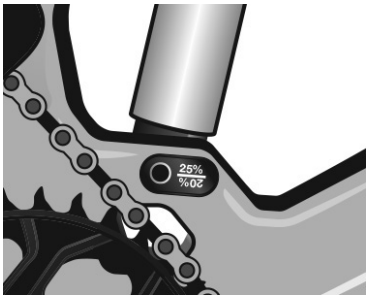

Puce Mino Link avec une progression de 25% en haut

- Plus de résistance au talonnement sur les gros obstacles et creux

Outils

- Clé Allen de 6 mm
- Clé dynamométrique avec embout hexagonal de 6 mm

1. Assurez-vous que les puces Mino Link sur les plaques à basculeur sont en position basse.
   Pour plus d'instructions, reportez-vous au chapitre Ajustez la géométrie section on page 6.
2. Retirez le boulon d'amortisseur inférieur. Pour connaître l'emplacement, reportez-vous au chapitre Fixations d'amortisseur section on page 10.
3. Retournez la puce Mino Link d'amortisseur dans le sens souhaité.
4. Réinstallez le boulon d'amortisseur inférieur et serrez-le à un couple de 10 Nm.

Protections pour cadre

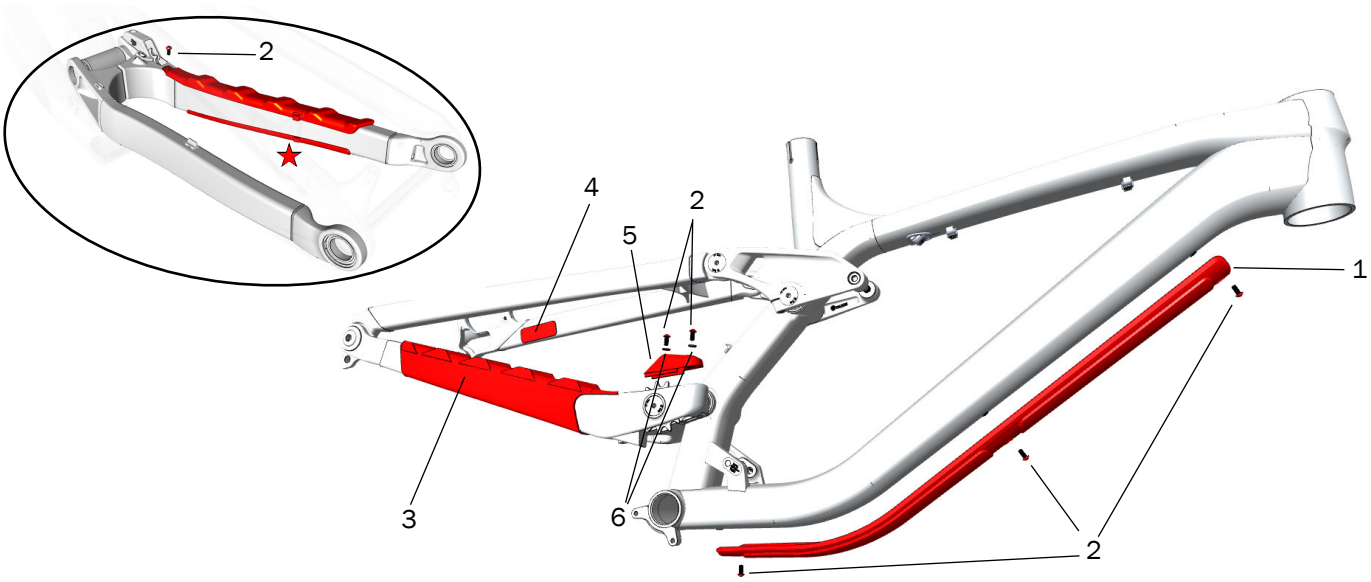

Élément	Description	Quantité à monter	Référence	Couple de serrage (Nm)
1	Protection du tube diagonal	1	W1052375	—
2	Vis	6	W1052364	0,8
3	Protège-base	1	W1052384	—
4	Protection adhésive anti-éraflure pour durite de frein	1	W326986	—
5	Protection de galet tendeur	1	W1052385	—
6	Rondelle	2	W5265886	—
★	Serre-câble	1	—	—

Protection anti-éraflure pour durite de frein

Utilisez de l’alcool isopropylique pour nettoyer la surface du cadre où sera collée la protection (4). Avant d’appliquer la protection adhésive, attendez que l’alcool ait séché.

Avis : Ne nettoyez pas la totalité du cadre à l’alcool. L’alcool isopropylique peut endommager la peinture.

Câblage

Le Session est livré avec des câbles acheminés en interne, mais il est possible de procéder à un routage externe pour un changement ou une réparation des composants plus rapide.

Acheminement interne des câbles

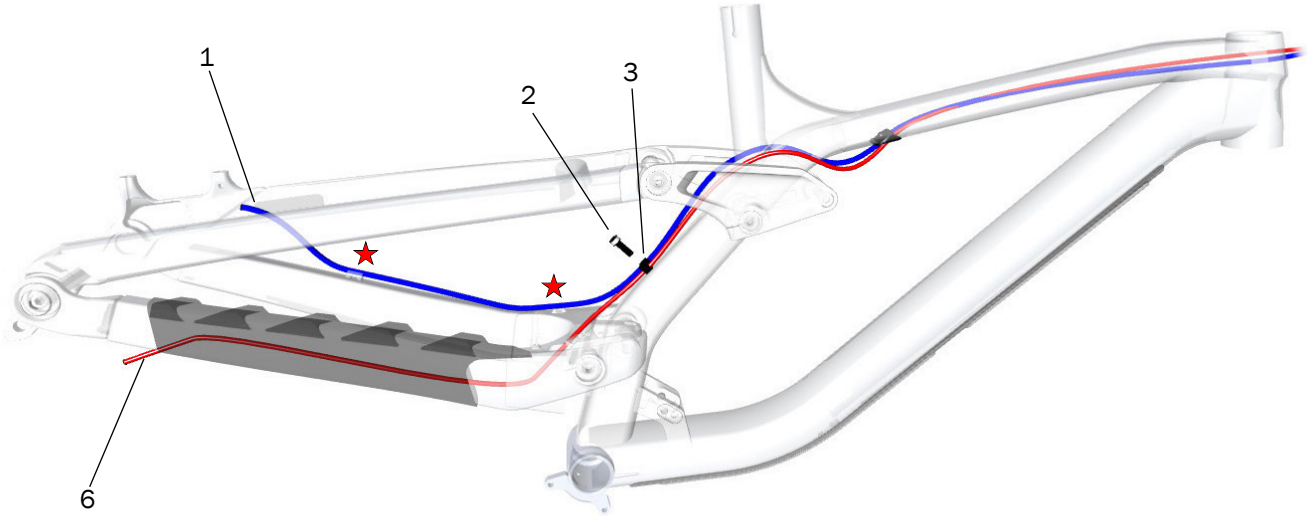

Acheminement externe des câbles (en option)

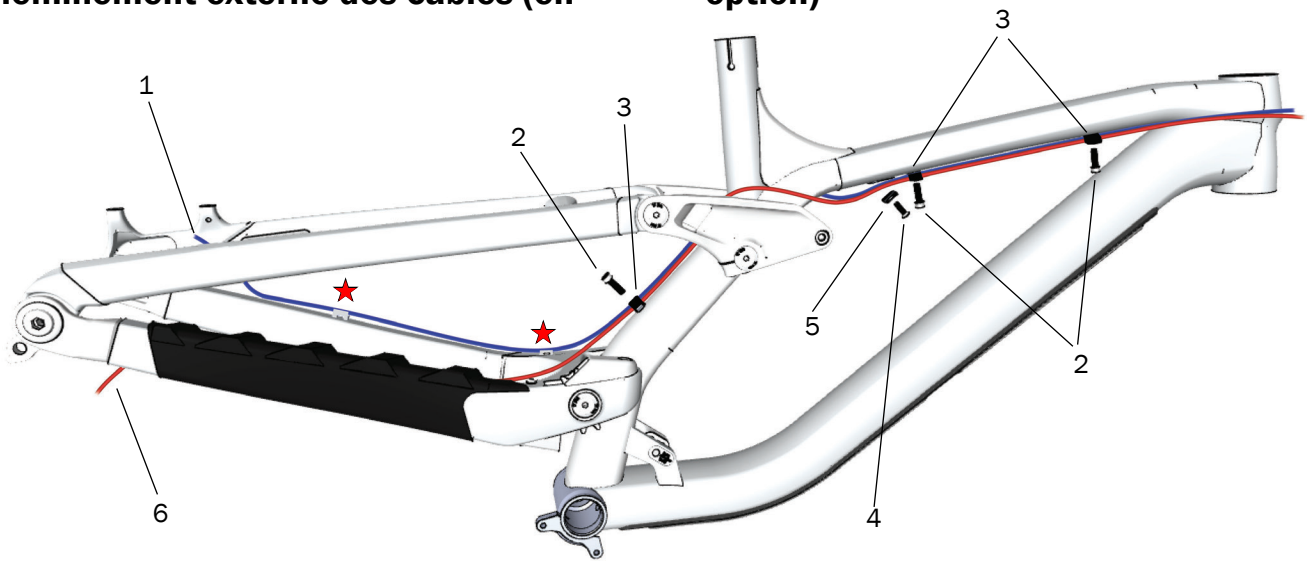

Élément	Description	Quantité à monter	Référence	Couple de serrage (Nm)
1	Câble de frein arrière	1	—	—
2	Vis bouton à tête creuse	3	W5256244	3
3	Guide de câble double	3	W311726	—
4	Boulon à tête plate	1	W532763	3
5	Ensemble de guide	1	W502054	—
6	Câble de dérailleur	1	—	—
★	Emplacement des serre-câbles	2	—	—

Caractéristiques

Chaîne (1x seulement)

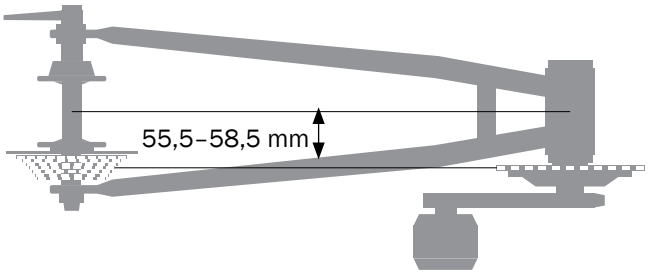

Plateau (1x seulement)

Minimale	32T
Maximale	38 dts

Fixation de frein arrière

Minimale	180 mm, à fixation Direct Mount.
Maximale	220 mm

Taille maximale de pneu

Avis : Les dimensions des pneus peuvent varier. Vérifiez toujours que le dégagement entre le pneu et le cadre est suffisant. Un pneu de mauvaise dimension peut endommager le cadre du vélo. Trek recommande un dégagement de 6 mm au dessus et sur les côtés du pneu.

Jeu de roues	Taille maximale de pneu
29"	29,0" x 2,60"
27,5"	27,5" x 2,60"
Combinaison de 29" et 27,5"	27,5” x 2,60”

Tige de selle

AVERTISSEMENT

Observez toujours les recommandations d'insertion minimale du fabricant de la tige de selle. Un non-respect des consignes peut endommager une tige de selle et entraîner des blessures.

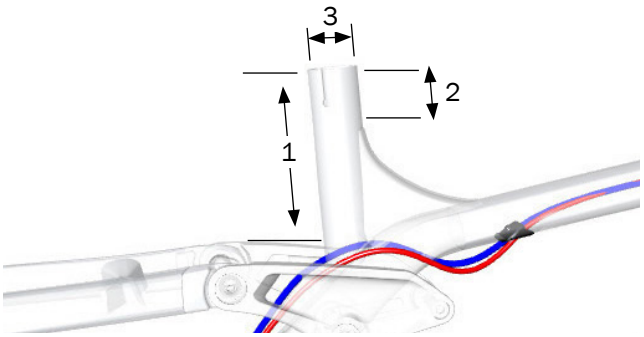

Élément	Mesure		
1	Insertion maximale	Cadre R1	131 mm
		Cadre R2	167 mm
		Cadre R3	170 mm
2	Insertions minimale		75 mm*
3	Diamètre		31,6 mm

*Observez les instructions du fabricant de la tige de selle.

Boîtier de pédalier

- BSA83 fileté

Suspension

La première étape de la configuration de la suspension consiste à définir l'affaissement. Tous les autres réglages doivent être effectué une fois l'affaissement configuré.

Reportez-vous à la carte de réglage de la suspension fournie avec votre vélo ou au calculateur de suspension sur Trekbikes.com/suspension-calculator.

Pour connaître les recommandations de configuration de rebond, reportez-vous au calculateur de suspension sur Trekbikes.com/suspension-calculator.

Fourche

AVERTISSEMENT

Le dépassement de la longueur maximale recommandée de la fourche peut endommager le vélo ou entraîner des blessures.

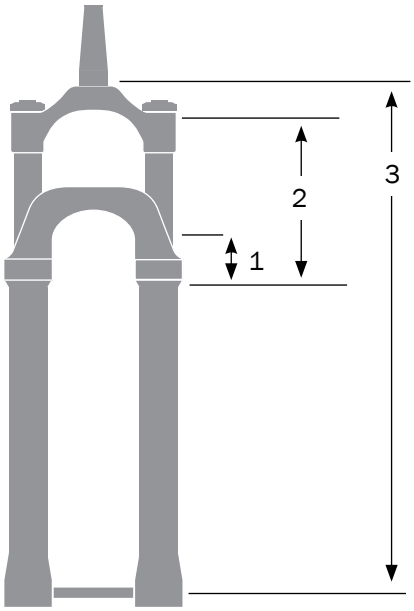

Élément	Description		Dimensions
1	Affaissement recommandé		30 mm
2	Débattement maximal		203 mm
3	Longueur maximale	Roues de 29"	602 mm
		Roues de 25,5" avec une coupelle de jeu de direction étendue	586 mm

Amortisseur

Fixation	Largeur
Fixation inférieure	25 mm
Fixation supérieure	30 mm

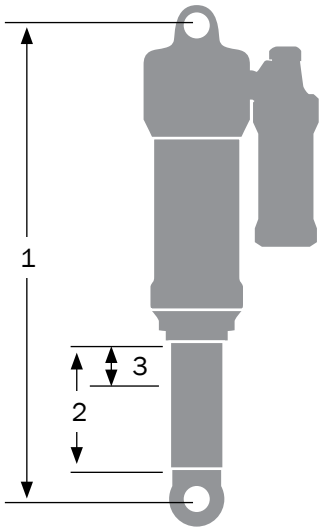

Élément	Description	Dimensions
1	Longueur de l'entraxe	250 mm
2	Longueur de course	72,5 mm
3	Affaissement recommandé	27–30 %