ROSCOE 2022 7, 8, 9

ANEXO AL MANUAL DE MANTENIMIENTO

Contenido

Seguridad

Protectores del cuadro

Patilla de cambio

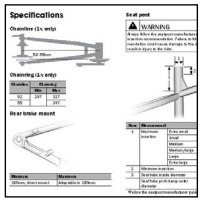
Especificaciones

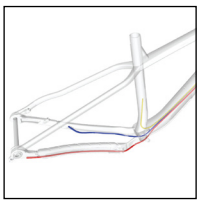
Cableado

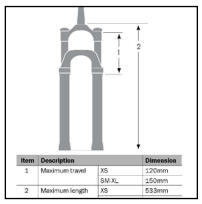
Suspensión

Seguridad

ADVERTENCIA

Aprieta correctamente los tornillos

Aprieta siempre los tornillos según las especificaciones. Apretar la tornillería más de lo recomendado puede hacer que esta o los componentes se deformen o dañen. Si la tornillería no está suficientemente apretada, los componentes o la tornillería podrían aflojarse. Cualquiera de las dos situaciones puede dañar la bicicleta y provocar lesiones en el ciclista.

ADVERTENCIA

Vuelve a aplicar fijador de roscas

Todos los tornillos con fijador de roscas que se vuelvan a utilizar han de limpiarse con alcohol isopropílico y aplicarles fijador de roscas nuevo antes de volver a utilizarlos. Si no se aplica el fijador de roscas, los tornillos se pueden aflojar provocando daños en la bicicleta y lesiones al ciclista.

Leyenda

Aplicar grasa

No aplicar grasa

Aplicar fijador de roscas

Nm — Par de apriete

★ Brida

Copyright 2021 Trek Bicycle Corporation Todos los derechos reservados

Patilla de cambio

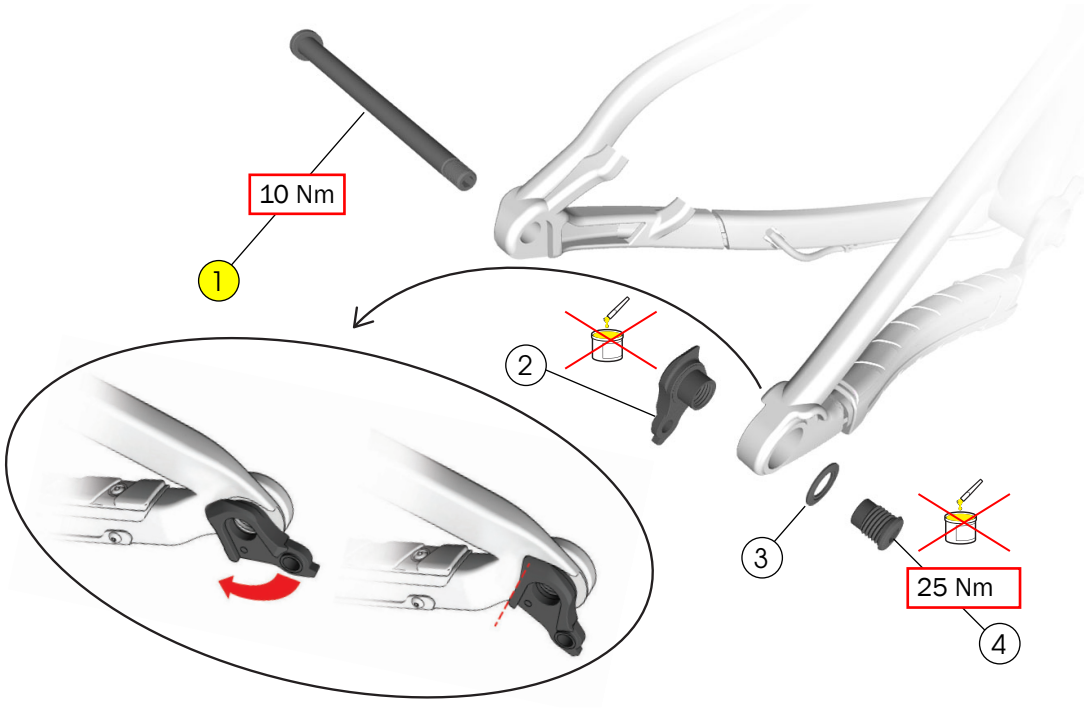

1 Eje pasante — W600321

2 Patilla de cambio
3 Arandela
4 Tornillo
— W600660

Herramientas

- Llave allen de 8 mm
- Llave dinamométrica (rosca hacia la izquierda) con punta hexagonal de 8 mm

ADVERTENCIA

No apliques grasa en la patilla de cambio o el tornillo. Aplica grasa solo en el eje pasante.

Este cuadro está diseñado para usar patillas de cambio universales (UDH).

AVISO: El eje pasante ha de ser compatible con una patilla UDH y ha de ser M12x1,0 con una rosca de 12,7 mm.

AVISO: La arandela es específica del cuadro. Instala solo la arandela que sea compatible con tu cuadro.

AVISO: No aprietes en exceso. Apretar el tornillo en exceso puede provocar la rotura de la patilla.

Para más información sobre la patilla UDH, consulta el manual de SRAM en www.sram.com.

Cableado

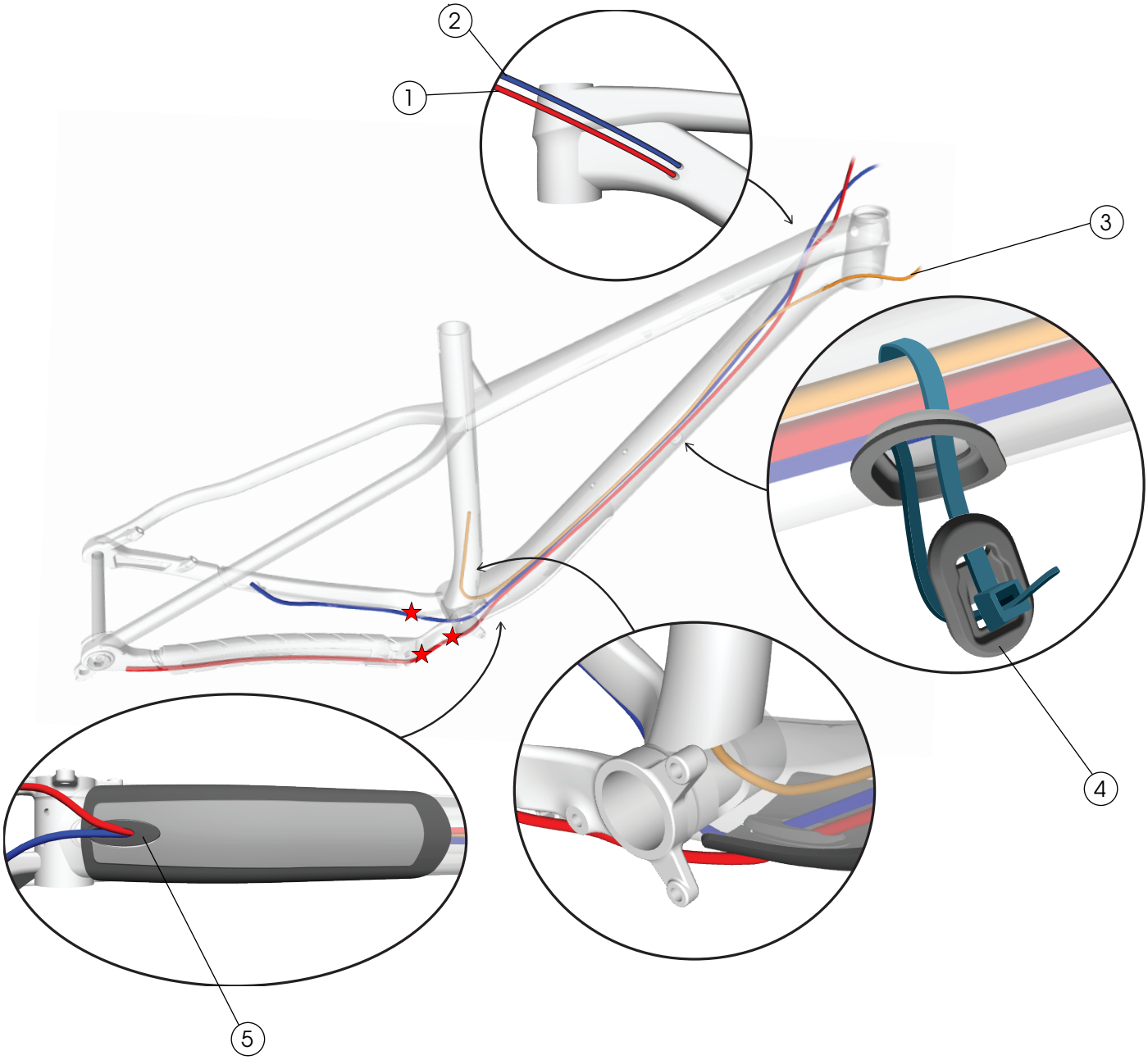

1 Cable del cambio

2 Latiguillo del freno trasero

3 Cable de la tija telescópica

4 Guía Control Freak del tubo diagonal para el cableado interno — W513977

5 Guía del cable — W5253075

★ Brida

Guía del cable Control Freak

Consejos:

- Antes de introducir la brida, dóblala por la mitad para hacerle un pliegue. Esto facilitará envolver los cables con la brida y pasarla por el orificio.
- Utiliza una herramienta con gancho como un radio para sujetar los cables y guiar la brida alrededor de ellos.

Protectores del cuadro

1 Protector de la vaina — W5252847

2 Protector del tubo diagonal — W5253074

★ Brida

Protector del tubo diagonal

Limpia con alcohol isopropílico la superficie del cuadro que estará en contacto con el protector (2). Espera a que se seque el alcohol antes de colocar el protector.

Aviso: No limpies todo el cuadro con alcohol isopropílico. El alcohol isopropílico puede dañar la pintura.

Especificaciones

Línea de cadena (solo 1x)

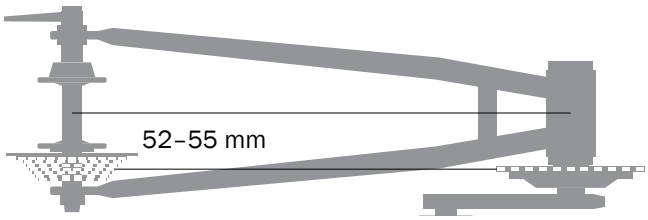

Plato (solo 1x)

Línea de cadena	Plato	
	Mín.	Máx.
52	28T	32T
55		34T

Soporte del freno trasero

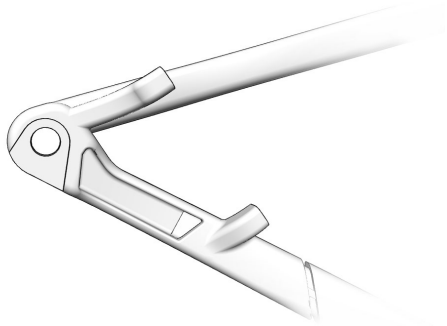

Mínimo	Máximo
160 mm direct mount	Adaptable a 180 mm

Tamaño máximo de la cubierta

Aviso: Las medidas de las cubiertas pueden variar. Comprueba que la claridad del paso de rueda es suficiente entre la cubierta y el cuadro. Si el tamaño de la cubierta no es el adecuado, el cuadro de la bicicleta puede dañarse. Trek recomienda un paso de rueda de 6 mm por encima y por los laterales de la cubierta.

Juego de ruedas	Tamaño máximo de la cubierta
29"	29,0" x 2,60"
27,5"	27,5” x 2,60”

Tija de sillín

ADVERTENCIA

Sigue siempre las recomendaciones de inserción mínima del fabricante de la tija. No seguir las recomendaciones puede producir daños en la tija y hacer que el ciclista se lesione.

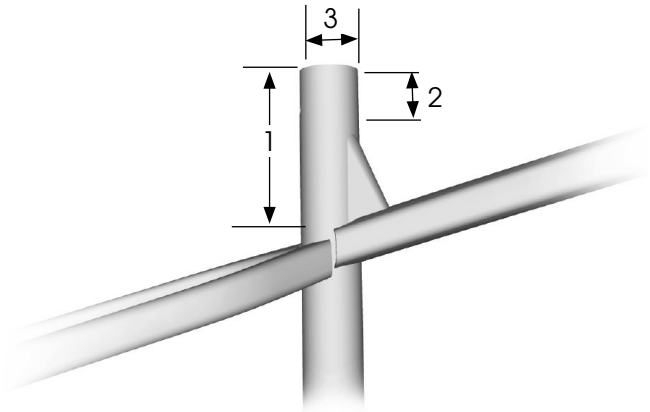

Pieza	Medidas		
1	Inserción máxima	XS	190 mm
		S	200 mm
		M	240 mm
		M/L	
		L	250 mm
		XL	
2	Inserción mínima		75 mm*
3	Diámetro interno del tubo del sillín		31,6 mm
	Diámetro externo de la abrazadera de la tija del sillín		36,2 mm

*Sigue las directrices del fabricante de la tija

Eje de pedalier / soportes ISCG

Eje de pedalier	Soportes ISCG
BSA73	ISCG 05

Suspensión

El primer paso en la configuración de la suspensión es determinar el sag. Los demás ajustes se harán posteriormente.

Consulta la tarjeta de ajuste de la suspensión incluida con tu bicicleta o la calculadora de suspensiones en Trekbikes.com/suspension-calculator.

Horquilla

ADVERTENCIA

Superar la longitud de horquilla máxima recomendada puede dañar la bicicleta y provocar lesiones al ciclista.

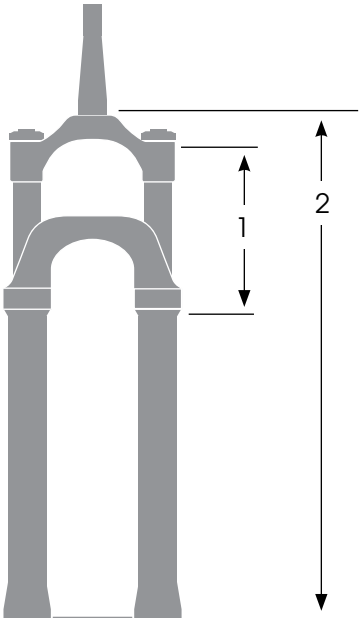

Pieza	Descripción		Dimensiones
1	Recorrido máximo	XS	120 mm
		S-XL	150 mm
2	Longitud máxima	XS	533 mm
		S-XL	563 mm