TOP FUEL 2022

SUPLEMENTO DO MANUAL DE MANUTENÇÃO

Rev 1 Outubro 2023

Índice

Segurança

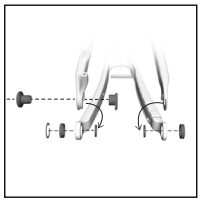
Active Braking Pivot (ABP)

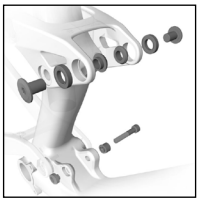
Suportes do amortecedor

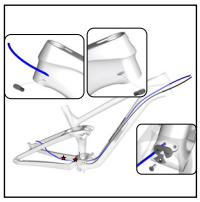
Passagem de cabos com transmissão AXS

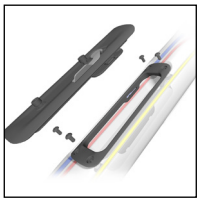
Arrumação do tubo inferior

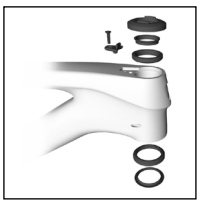
Caixa de direção com Knock Block

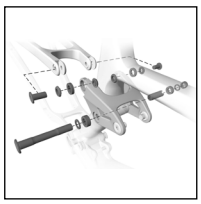
Pivô do balanceiro

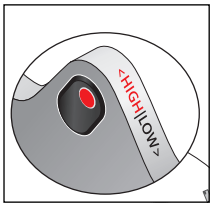

Ajustar a geometria

Proteções para quadros — quadro em carbono

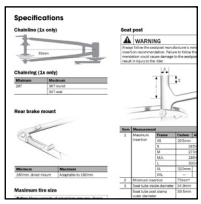
Especificações

Ponteira do desviador

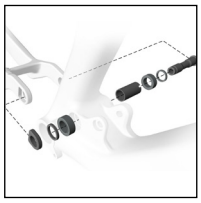
Pivô principal

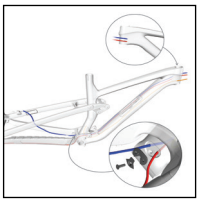
Passagem de cabos com transmissão mecânica

Proteções para quadros — quadro em alumínio

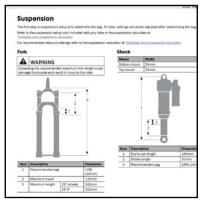
Suspensão

Segurança

AVISO

Apertar devidamente as peças

Apertar sempre as peças de acordo com o binário de aperto especificado. O aperto excessivo das peças pode dar origem a deformação ou quebra das mesmas ou dos seus componentes. O aperto insuficiente das peças pode dar origem a que estas ou os seus componentes se soltem. Qualquer uma das situações pode provocar danos na bicicleta e resultar em ferimentos no ciclista.

AVISO

Voltar a aplicar trava-roscas

Todos os elementos de fixação reutilizados com trava-roscas pré-aplicado devem ser limpos com álcool isopropílico e, antes de voltar a montar, deve ser aplicada uma nova camada de trava-roscas. Se não for aplicado trava-roscas, os elementos de fixação podem afrouxar, o que pode provocar danos na bicicleta e resultar em ferimentos no ciclista.

Legenda

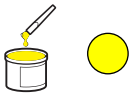
Aplicar massa lubrificante

Não aplicar massa lubrificante

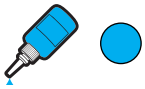
Aplicar trava-roscas

Nm — Binário de aperto

★ Abraçadeira de plástico

Copyright 2021 Trek Bicycle Corporation Todos os direitos reservados

Caixa de direção com Knock Block

Aviso: para poderes andar de bicicleta sem um batente Knock Block, deverá ser instalado um batente que não bloqueie.

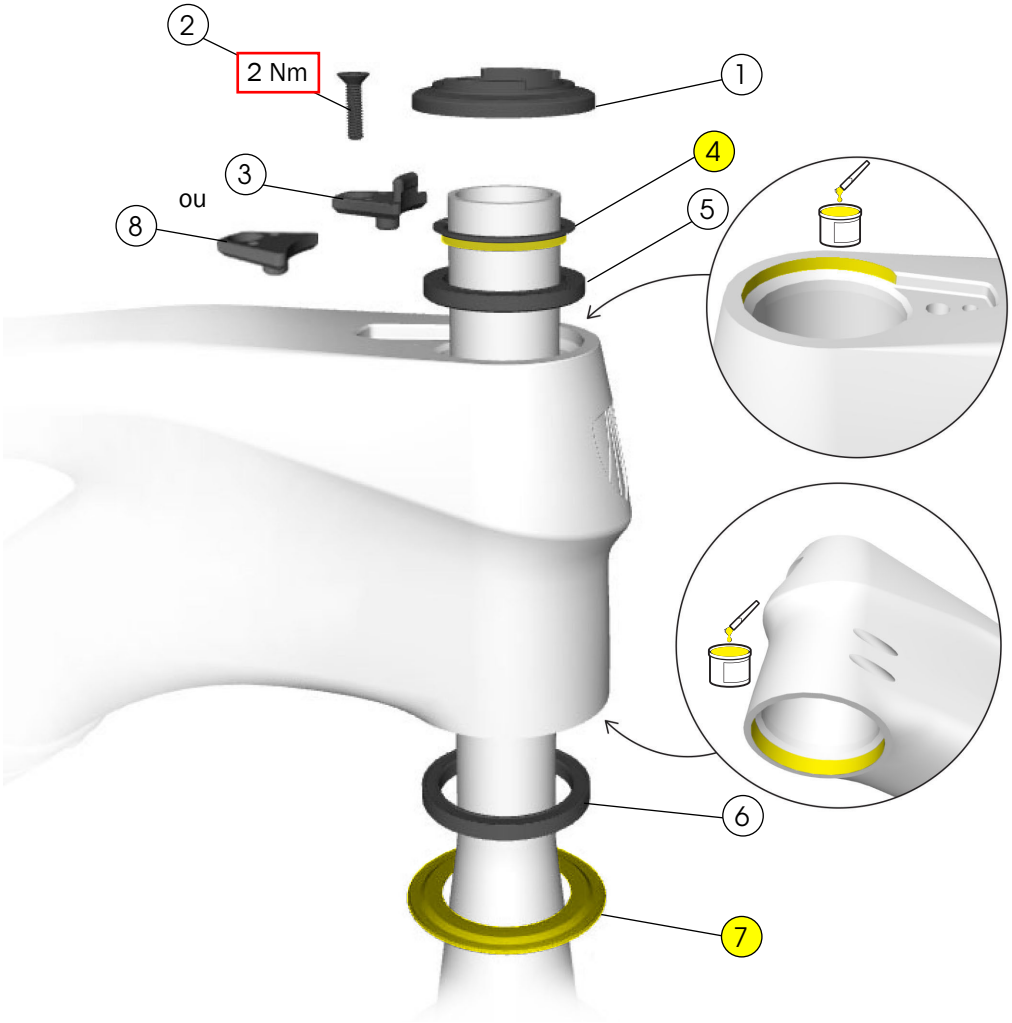

1	Tampa do rolamento superior	– 5252161
2	Parafuso do batente	
3	Batente do Knock Block	
4	Anilha de com-pressão	– 5252160
5	Rolamento superior	
6	Rolamento inferior	
7	Pista da coroa	
8	Batente sem bloqueio — W1048249	

Ferramentas

- Ferramenta sextavada de 2,5 mm
- Chave de aperto com ponta sextavada de 2.5 mm
- Massa lubrificante

Ponteira do desviador

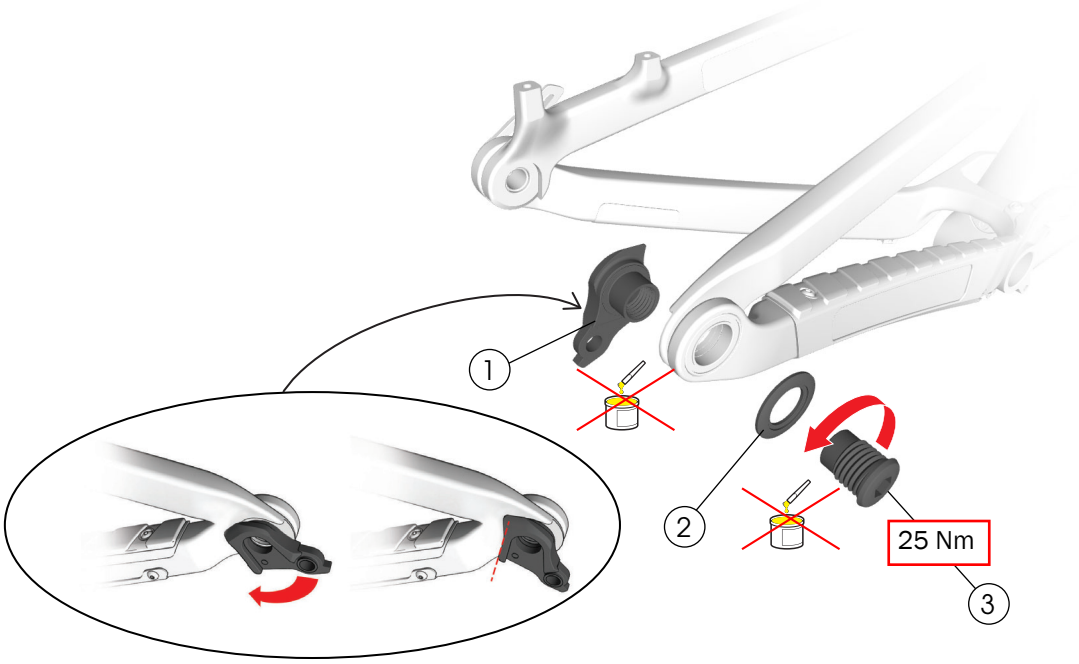

1	Ponteira do desviador	— W583423
2	Anilha, 30 mm	
3	Parafuso	

Ferramentas

- Ferramenta sextavada de 8mm
- Chave de aperto (rosca esquerda) com ponta sextavada de 8 mm

AVISO

Não aplicar massa lubrificante na ponteira ou no parafuso do desviador.

Este quadro de bicicleta foi concebido para utilizar uma Ponteira do Desviador Universal (UDH – Universal Derailleur Hanger).

AVISO: o eixo passante tem de ser compatível com uma UDH e ser M12x1,0 com uma rosca de 12,7 mm.

AVISO: a anilha é específica do quadro. Instalar apenas uma anilha com o tamanho especificado.

AVISO: não apertar demasiado. Um aperto excessivo pode provocar a quebra da ponteira.

Para obter informações adicionais sobre a UDH, consultar o manual do utilizador da SRAM em www.sram.com.

Active Braking Pivot (ABP)

Quadro em carbono

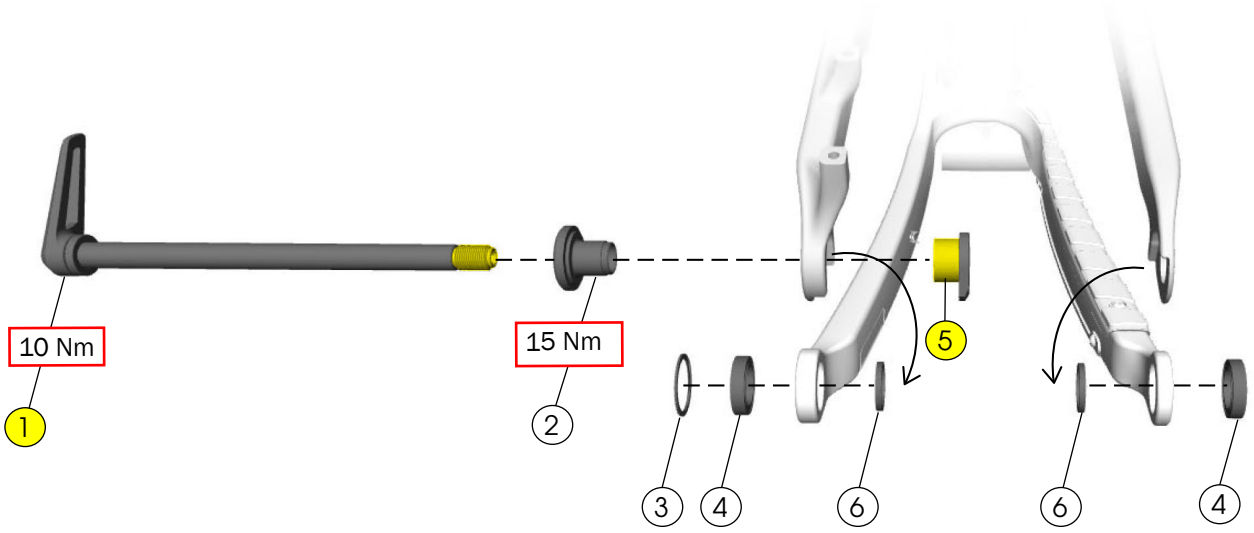

Quadro em alumínio

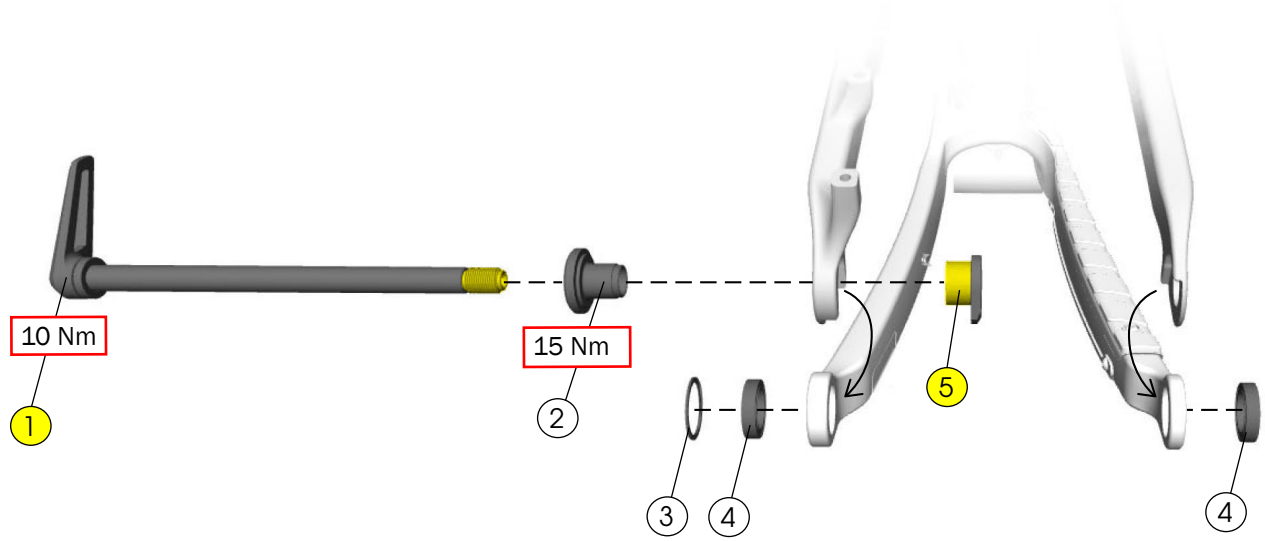

1. Eixo passante – W583469
2. Dropout do lado oposto da transmissão – W5251141
3. Anel de retenção — W5251279
4. Rolamento — W5256340
5. Dropout — W5269707
6. Espaçador — W583422 (para utilização exclusiva com quadro em carbono)

— W5272776

Ferramentas

- Prensa de rolamento
- Anilha de fixação da cassete
- Massa lubrificante

AVISO: o eixo passante tem de ser compatível com uma UDH e ser M12x1,0 com uma rosca de 12,7 mm.

Aplicar massa lubrificante no seguinte:

- Roscas do eixo passante (1)
- Rebordos do dropout do lado oposto da transmissão (2) e do dropout (5)

Pivô do balanceiro

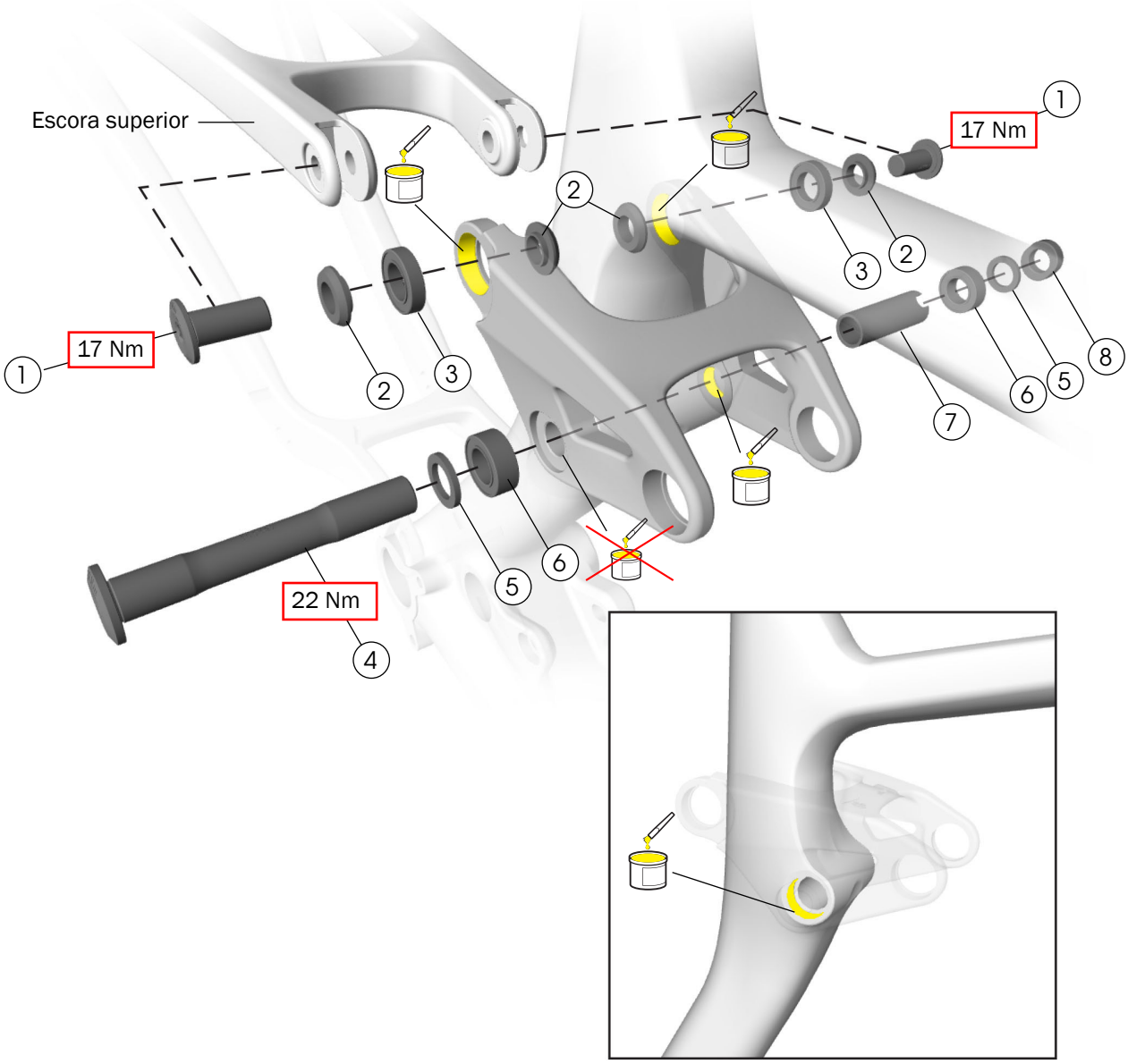

1. Parafuso — W600629
2. Anilha em forma de chapéu (altura do chapéu 2 mm) — W5257190
3. Rolamento — W5257592
4. Eixo basculante – W600627
5. Espaçador — W290057
6. Rolamento — W5256341
7. Manga do pivô do tubo do selim – W310155
8. Porca – W311582

Ferramentas

- Prensa de rolamento
- Chaves sextavadas de 5 mm e 6 mm
- Chave de aperto com pontas sextavadas de 5 mm e 6 mm

Aplicar massa lubrificante no seguinte:

- Diâmetro de rolamento do tubo do selim
- Diâmetros de rolamento das escoras superiores com pivô basculante
- Pivô do tubo do selim do lado oposto da transmissão com pivô basculante
- Não aplicar massa lubrificante no pivô do tubo do selim do lado da transmissão com pivô basculante.

Pivô do tubo do selim

Importante: encaixar no rolamento do lado da transmissão primeiro.

Pivô principal

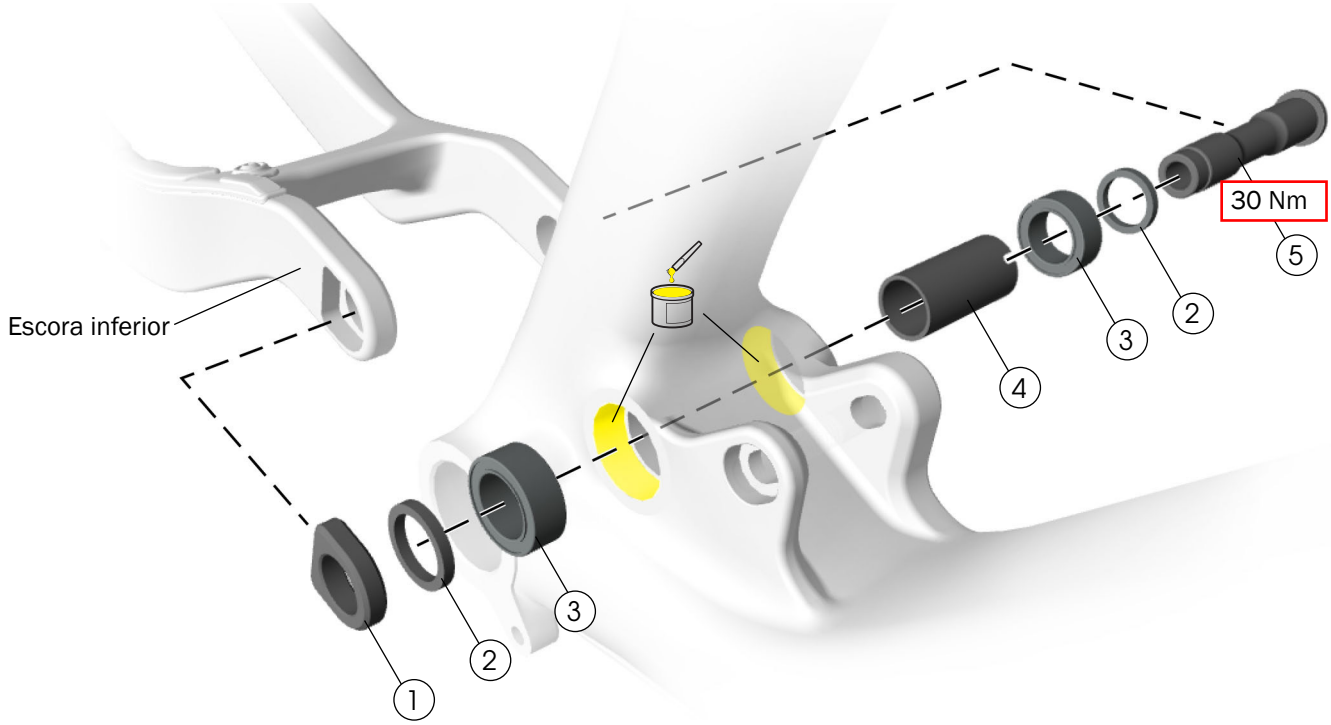

1. Porca – W584134
2. Espaçador — W440921
3. Rolamento — W5256338
4. Manga do pivô principal – W500592
5. Eixo do pivô principal – W601376

Ferramentas

- Prensa de rolamento
- Ferramenta sextavada de 8mm
- Chave de aperto com ponta sextavada de 8mm
- Massa lubrificante

Aplicar massa lubrificante no seguinte:

- Diâmetros de rolamento, conforme mostrado acima.

Importante: encaixa o rolamento do lado da transmissão primeiro.

Suportes do amortecedor

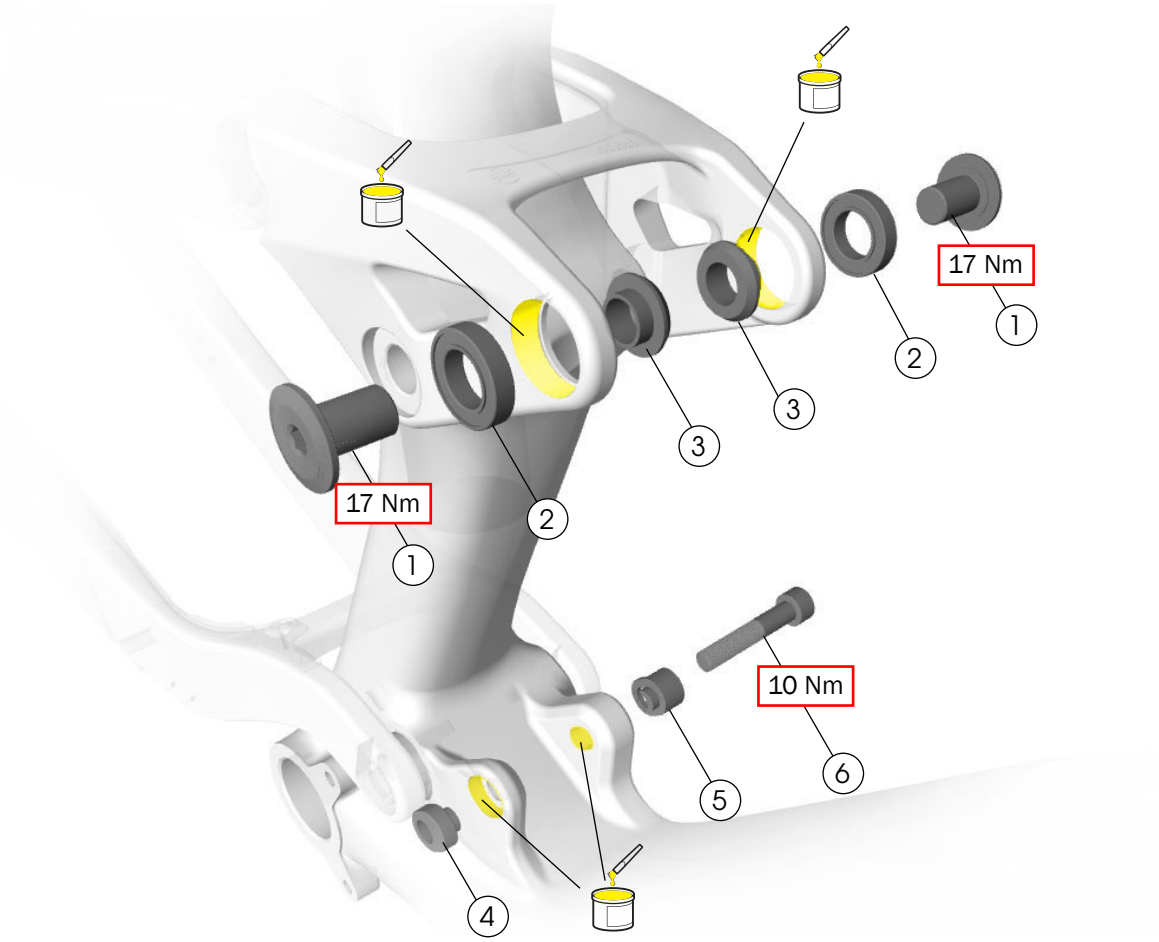

1. Parafuso — W5257188
2. Rolamento — W5257592
3. Anilha em forma de chapéu (altura do chapéu 4mm) — W5257189
4. Porca Mino do amortecedor inferior
5. Espaçador Mino do amortecedor inferior

   – 5280295
6. Parafuso de cabeça cilíndrica interior — W5251046

Ferramentas

- Prensa de rolamento
- Chaves sextavadas de 5 mm e 6 mm
- Chave de aperto com pontas de 5 mm e 6 mm

Aplicar massa lubrificante no seguinte:

- Diâmetros, conforme mostrado acima.

Ajustar a geometria

Virar o espaçador e a porca Mino do apoio de fixação do amortecedor inferior para alterar a geometria da bicicleta de modo a adequar-se ao estilo de pedalar ou ao terreno.

Ângulo do tubo de direção mais acentuado

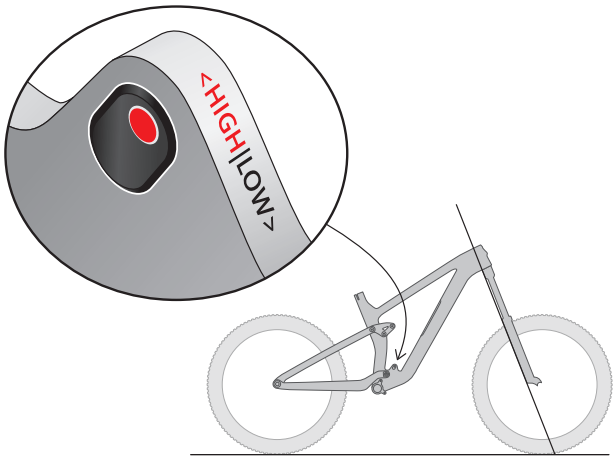

Porca Mino e espaçador na posição alta

- Recua a forqueta dianteira para uma direção mais rápida
- Eleva o eixo pedaleiro para melhor comportamento a subir

Ângulo do tubo de direção mais relaxado

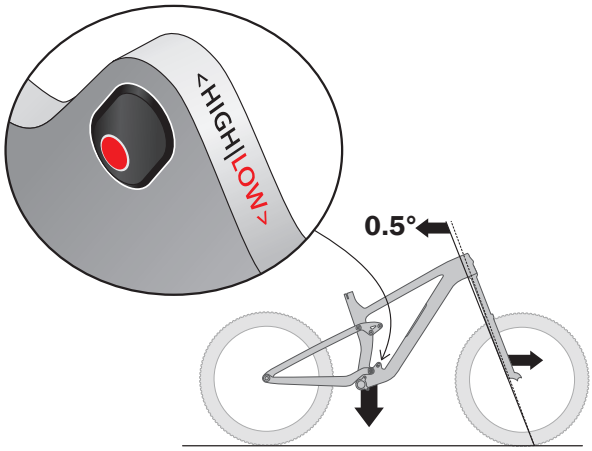

Porca Mino e espaçador na posição baixa

- Recuar o ângulo do tubo de direção 0,5 ° e avançar a forqueta dianteira para uma direção mais lenta, com maior estabilidade a alta velocidade
- Rebaixar o eixo pedaleiro até 9 mm para maior estabilidade

Ferramentas

- Ferramenta sextavada de 6 mm
- Chave de aperto com ponta sextavada de 6 mm

1. Remover o parafuso do amortecedor inferior. Para a localização, consultar a Suportes do amortecedor on page 7
2. Virar o espaçador e a porca Mino do amortecedor inferior para obter a posição desejada.
3. Reinstalar o parafuso do amortecedor inferior e apertar com um binário de 10 Nm.

Passagem de cabos com transmissão mecânica

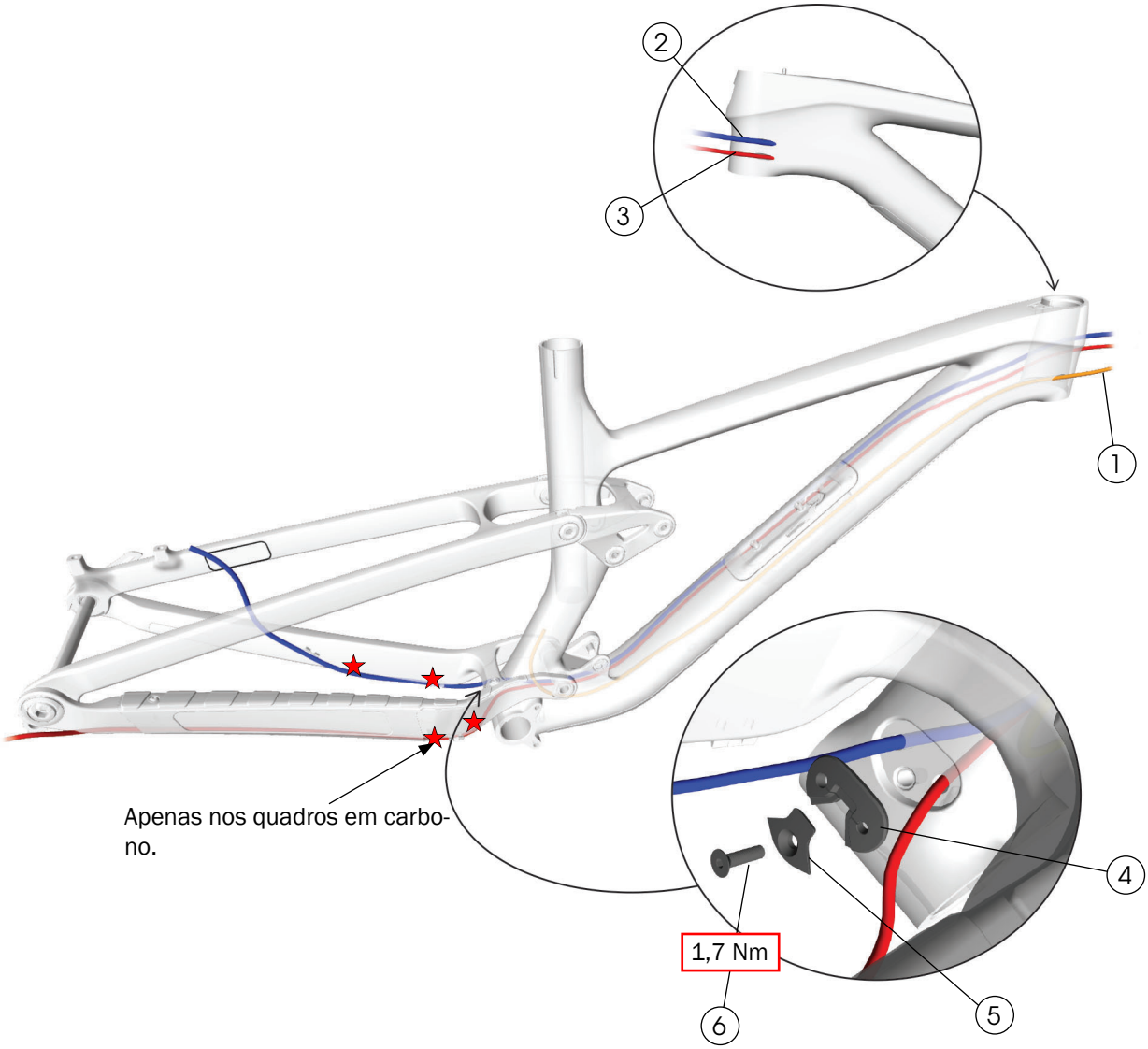

1. Cabo do espigão
2. Cabo do travão traseiro
3. Cabo de desviador
4. Guia de cabo em borracha
5. Guia de saída
6. Parafuso — W532763

– 5275988

★ Abraçadeira de plástico

Encaminhar cabos

Notas

- Todos os modelos incluem tubos de encaminhamento de cabo.
- Encaminhar os cabos primeiro e, depois, instalar os componentes de guia de saída do cabo do tubo do selim (4, 5 e 6).

Encaminhar cabos:

- Travão traseiro: da parte traseira à parte dianteira
- Desviador: da parte traseira à parte dianteira
- Espigão: do tubo de direção ao espigão de selim

Encaminhamento de travões e desviador de quadro em alumínio

Para melhorar o acesso aos orifícios de entrada de cabos localizados na parte traseira da ponte da escora inferior:

1. Remover o parafuso do apoio de fixação do amortecedor superior.
2. Rodar o triângulo traseiro para cima.

Passagem de cabos com transmissão AXS

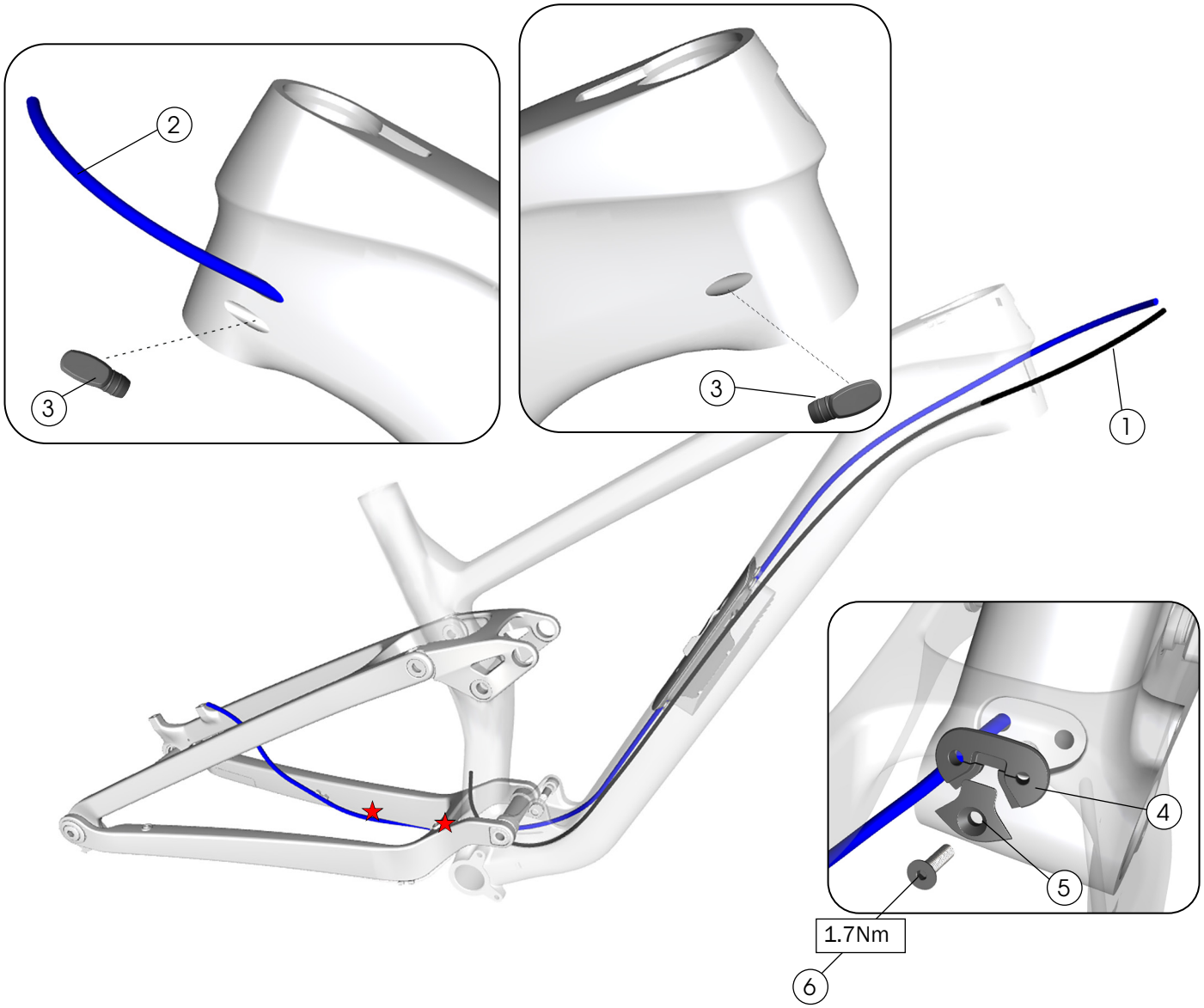

1. Cabo com ajuste por gravidade
2. Cabo do freio traseiro
3. Tampo – W600649
4. Guia dos conduítes de borracha para cabo — 5275988
5. Guia de saída — 5275988
6. Parafuso — W532763

★ Abraçadeira plástica

Rotear cabos

Notas

- Todos os modelos apresentam túneis de roteamento de cabo.
- Passe os cabos primeiro e, em seguida, instale os componentes da guia de saída do cabo do tubo vertical (4, 5 e 6).

Rotear cabos:

- Freio traseiro: de trás para a frente
- Canote: do tubo da caixa de direção para o canote

De quadro de alumínio e roteamento de freio

Para melhorar o acesso aos orifícios de entrada de cabos localizados atrás da ponte da escora horizontal:

1. Remova o parafuso de montagem do amortecedor superior.
2. Gire o triângulo traseiro para cima.

Proteções para quadros — quadro em carbono

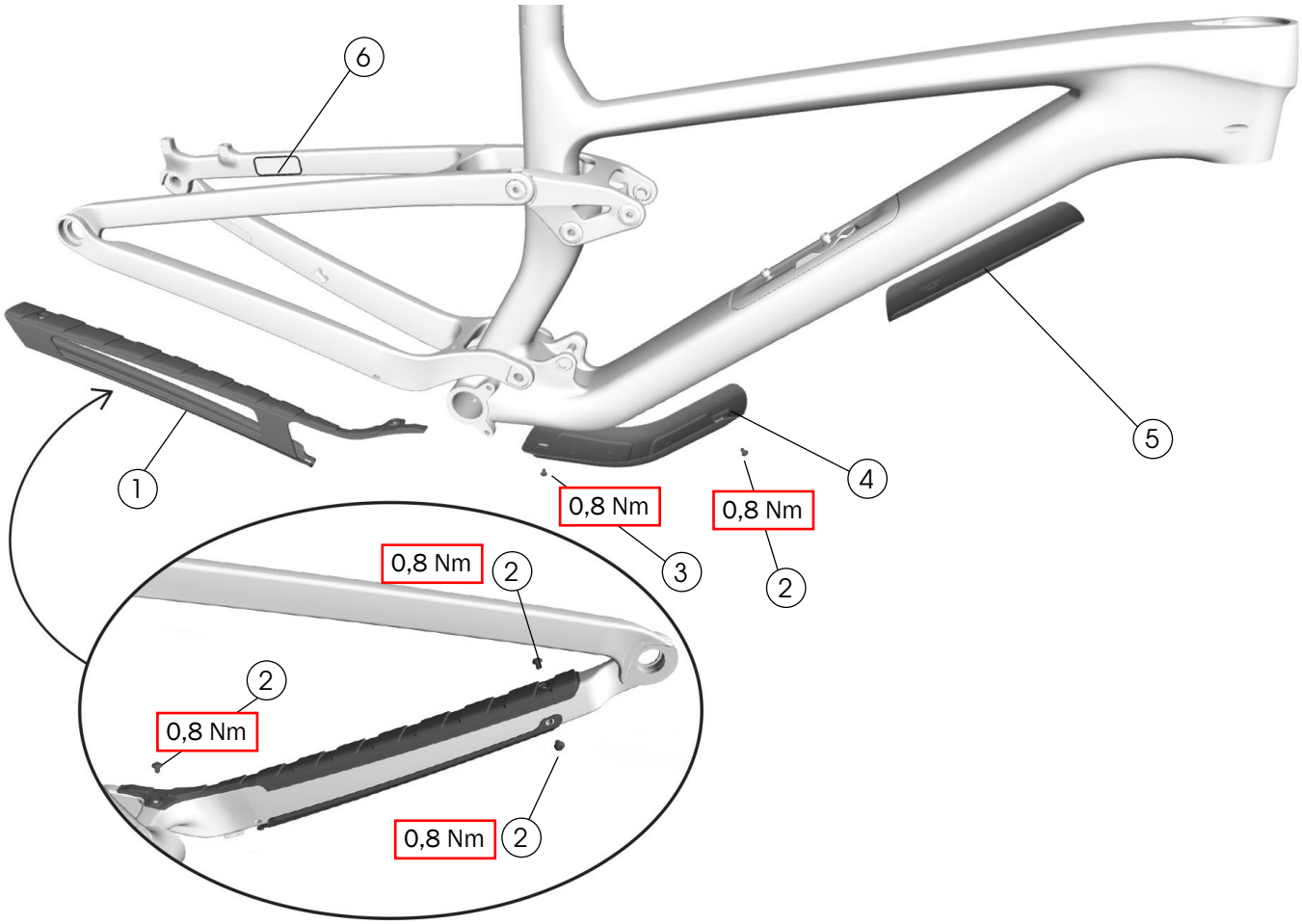

1. Proteção da escora inferior — W5257206
2. Parafuso de cabeça cilíndrica – 1042535
3. Parafuso de cabeça cilíndrica – 327526
4. Proteção do tubo inferior — 5280104
5. Protetor shuttle — W5257546
6. Autocolante de proteção de quadro — W326986

Proteção de shuttle

Utilizar álcool isopropílico para limpar a superfície do quadro no ponto de fixação da proteção (4). Aguardar até o álcool secar antes de aplicar a proteção.

Aviso: não limpar o quadro completo com álcool isopropílico. O álcool isopropílico pode danificar a pintura.

Proteções para quadros — quadro em alumínio

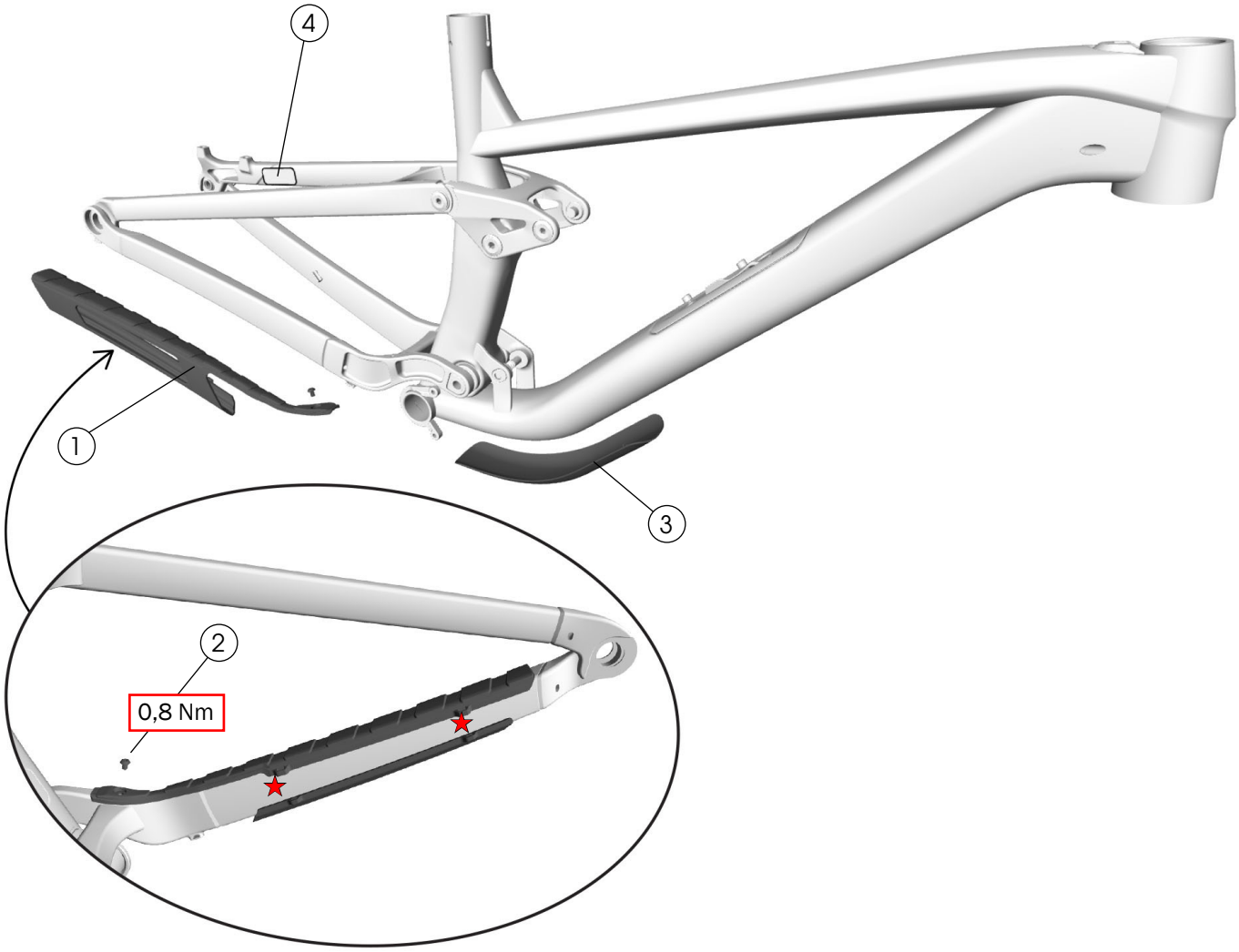

1 Proteção da escora inferior — W5259518

2 Parafuso de cabeça cilíndrica para proteção da escora inferior — 1042535

3 Proteção do tubo inferior — W5258504

4 Autocolante de proteção de quadro — W326986

★ Abraçadeira de plástico

Proteção do tubo inferior

Utilizar álcool isopropílico para limpar a superfície do quadro no ponto de fixação da proteção (3). Aguardar até o álcool secar antes de aplicar a proteção.

Aviso: não limpar o quadro completo com álcool isopropílico. O álcool isopropílico pode danificar a pintura.

Arrumação do tubo inferior

Quadro em carbono

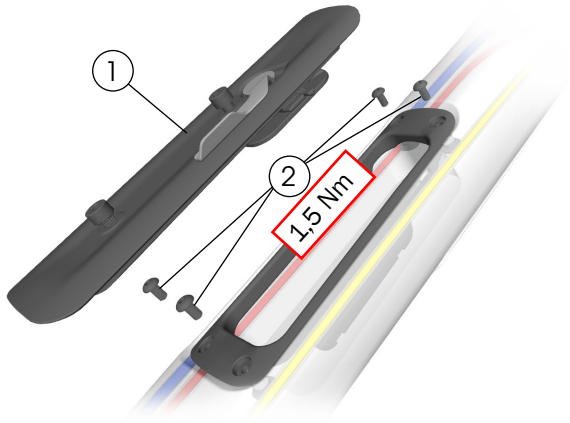

1 Porta de armazenamento

2 Parafusos de cabeça cilíndrica — 547053 (inclui porcas, não utilizadas em quadros em carbono)

— W583862

Quadro em alumínio

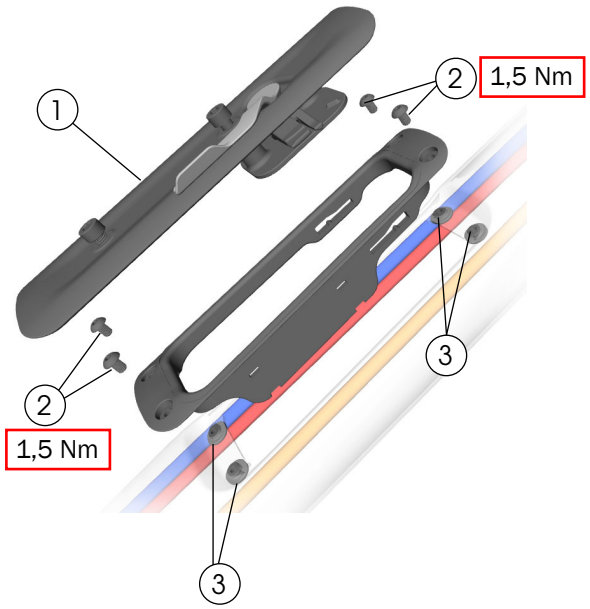

1 Porta de armazenamento

2 Parafuso de cabeça cilíndrica

3 Porca

– 1042535

— W583862

Especificações

Linha de Corrente (apenas 1x)

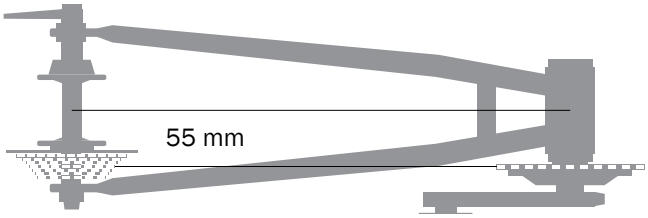

Prato pedaleiro (apenas 1x)

Mínimo	Máximo
28T	36T redondo
	34T oval

Apoio de fixação do travão traseiro

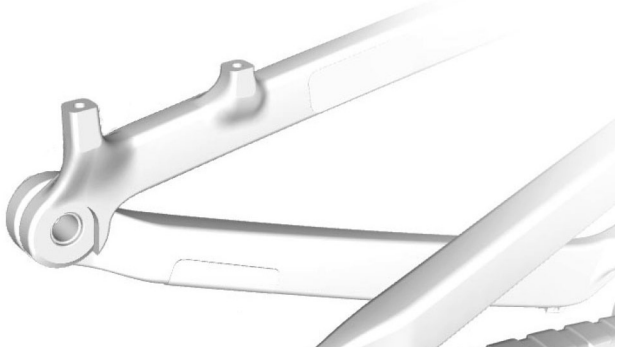

Mínimo	Máximo
160 mm, Direct mount	Adaptável a 180 mm

Tamanho máximo do pneu

Aviso: as medidas dos pneus reais podem variar. Verificar sempre se existe espaço livre suficiente entre o pneu e o quadro. Um tamanho de pneu incorreto pode danificar o quadro da bicicleta. A Trek recomenda um espaço livre de 6 mm acima e dos lados do pneu.

Conjunto de rodas	Tamanho máximo do pneu
29”	29” x 2,5”
27,5” (apenas para quadro de tamanho XS)	27”” x 2,5”

Espigão do selim

AVISO

Seguir sempre a recomendação de inserção mínima do fabricante do espigão do selim. O incumprimento da recomendação pode dar origem a danos no espigão do selim e resultar em ferimentos no ciclista.

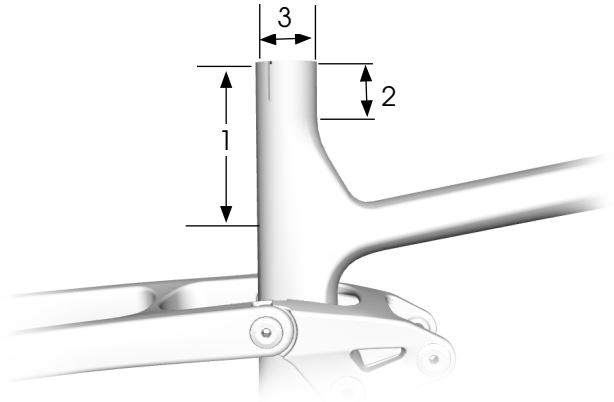

Item	Medição			
1	Inserção máxima	**Quadro**	**Carbono**	**Alumínio**
		XS	205 mm	—
		S	245 mm	
		M	270 mm	
		M/L	285 mm	
		L	300 mm	
		XL	320 mm	350 mm
		XXL	—	390 mm
2	Inserção mínima		75 mm*	
3	Diâmetro interior do tubo do selim		34,9 mm	
	Diâmetro externo da abraçadeira do tubo do selim		39,5 mm	

* Segue as diretrizes do fabricante do espigão do selim.

Eixo pedaleiro/abas ISCG

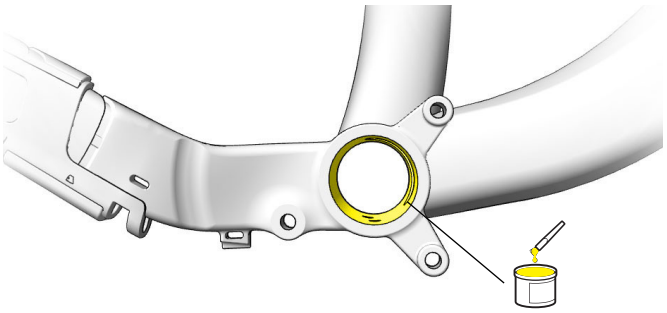

Eixo pedaleiro	Abas ISCG
BSA73	ISCG 05

Suspensão

O primeiro passo na configuração da suspensão consiste em determinar o sag. Todas as outras regulações deve ser ajustadas após a determinação do sag.

Consulta o cartão de configuração da suspensão fornecido com a tua bicicleta ou o calculador de suspensão disponível em Trekbikes.com/suspension-calculator.

Para as regulações de retorno recomendadas, consulta o calculador de suspensão disponível em Trekbikes.com/suspension-calculator.

Forqueta

AVISO

Exceder o comprimento máximo recomendado da forqueta pode dar origem a danos na bicicleta e resultar em ferimentos no ciclista.

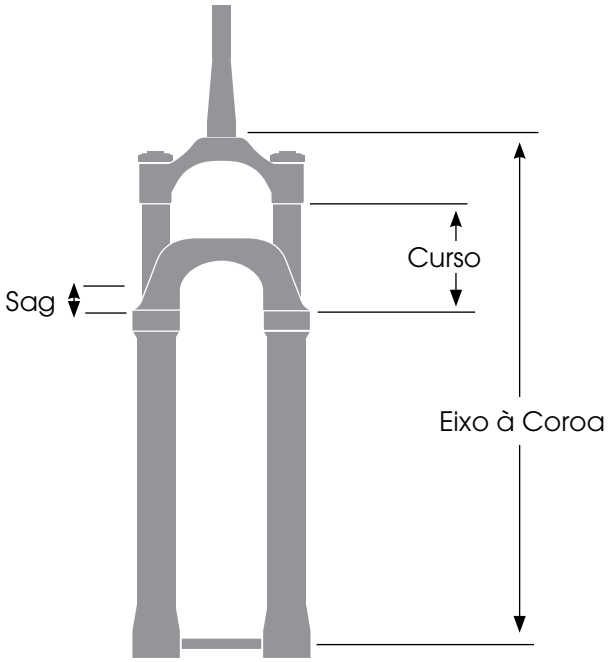

Tamanho do Quadro/Roda	Eixo para Pista (mm)		Curso (mm)	Sag (15%) (mm)
XS	Recomendado	512	120	18
Rodas de 27,5"	Máximo	522	130	19,5
S, M, ML, L, XL, XXL	Recomendado	531	120	18
Rodas de 29"	Máximo	541	130	19,5

Amortecedor

Suporte	Largura
Apoio de fixação superior	Pivô de 54 mm x 10 mm
Apoio de fixação inferior	30 mm x 8 mm

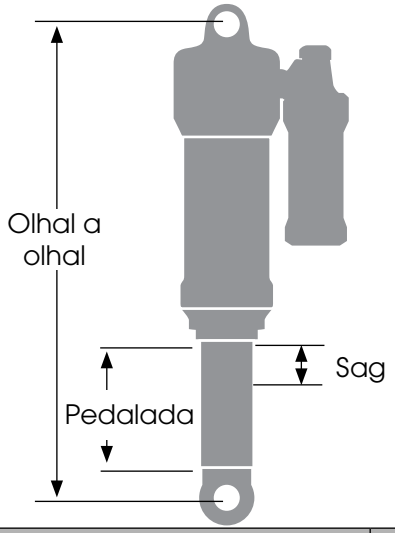

Descrição	Dimensões
Olhal a olhal	185 mm
Pedalada	50 mm
Sag recomendado	28% (14 mm)