TOP FUEL 2022

SUPLEMENTO DEL MANUAL DE SERVICIO

Rev 1 Octubre 2023

Contenido

Seguridad

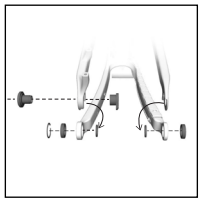
Pivote de frenado activo (ABP)

Soportes del amortiguador

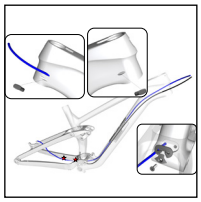
Guiado con cambio AXS

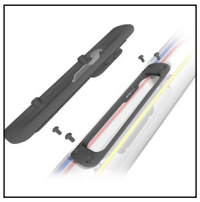
Almacenamiento en el tubo inferior

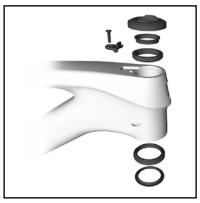
Juego de dirección con Knock Block

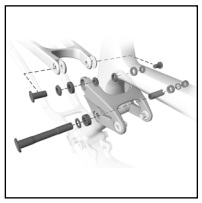
Pivote del balancín

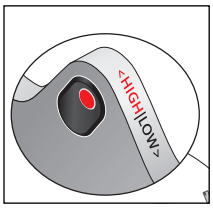

Ajusta la geometría

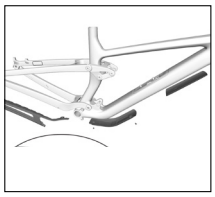
Protectores del cuadro — cuadro de carbono

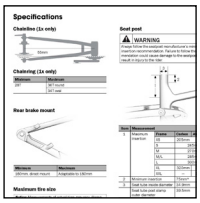
Especificaciones

Porta eje desmontable

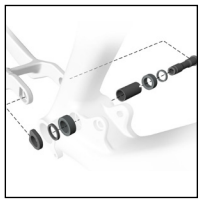
Pivote principal

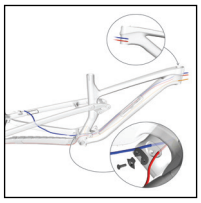
Guiado con cambio mecánico

Protectores del cuadro — cuadro de aluminio

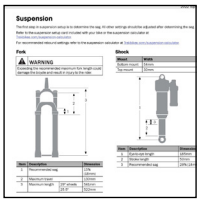
Suspensión

Seguridad

ADVERTENCIA

Ajusta la tornillería adecuadamente

Siempre ajusta la tornillería según el torque especificado. Si ajustas la tornillería en exceso, eso puede hacer que la tornillería o los componentes se deformen o se rompan. Si la ajustas menos de lo necesario, la tornillería o los componentes podrían aflojarse. Cualquiera de estas situaciones podría dañar la bicicleta y ocasionarle lesiones al ciclista.

ADVERTENCIA

Vuelve a aplicar sellador

Todos los sujetadores reutilizados con un sellador preaplicado deben limpiarse con alcohol isopropílico y se les debe aplicar nuevo sellador antes de volver a ensamblarlos. Si no se aplica sellador, los sujetadores pueden aflojarse, lo que podría dañar la bicicleta y ocasionarle lesiones al ciclista.

Leyenda

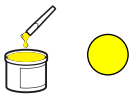
Aplicar grasa

No aplicar grasa

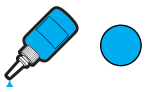
Aplicar sellador

Nm — Torque

★ Cincho

Copyright 2021 Trek Bicycle Corporation. Todos los derechos reservados

Juego de dirección con Knock Block

Aviso: Para operar la bicicleta sin un chip Knock Block, es necesario instalar un chip sin bloqueo.

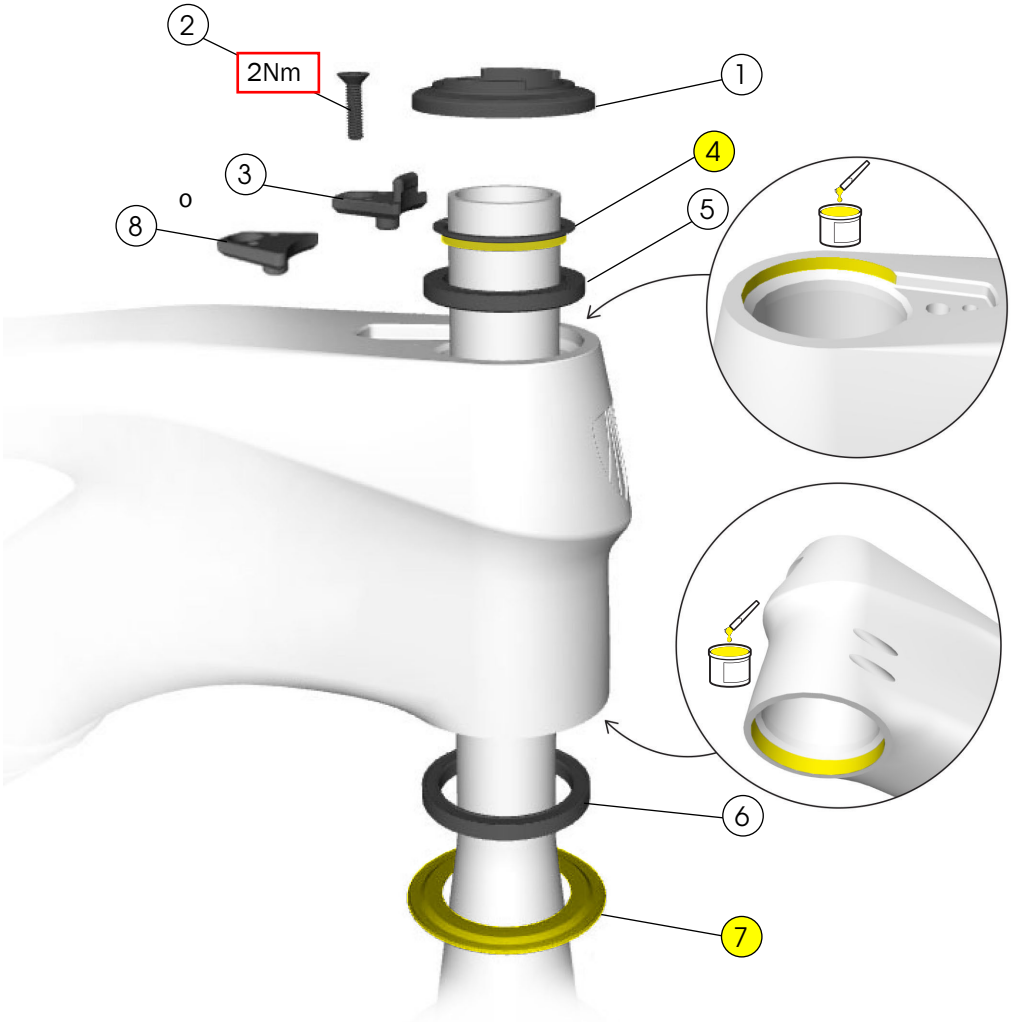

1. Cubierta del balero superior
2. Perno del chip
3. Chip Knock Block

— 5252161

4. Anillo de compresión
5. Balero superior
6. Balero inferior
7. Corona

— 5252160

8. Chip sin bloqueo — W1048249

Herramientas

- Herramienta hexagonal de 2.5mm
- Torquímetro con broca hexagonal de 2.5mm
- Grasa

Porta eje desmontable

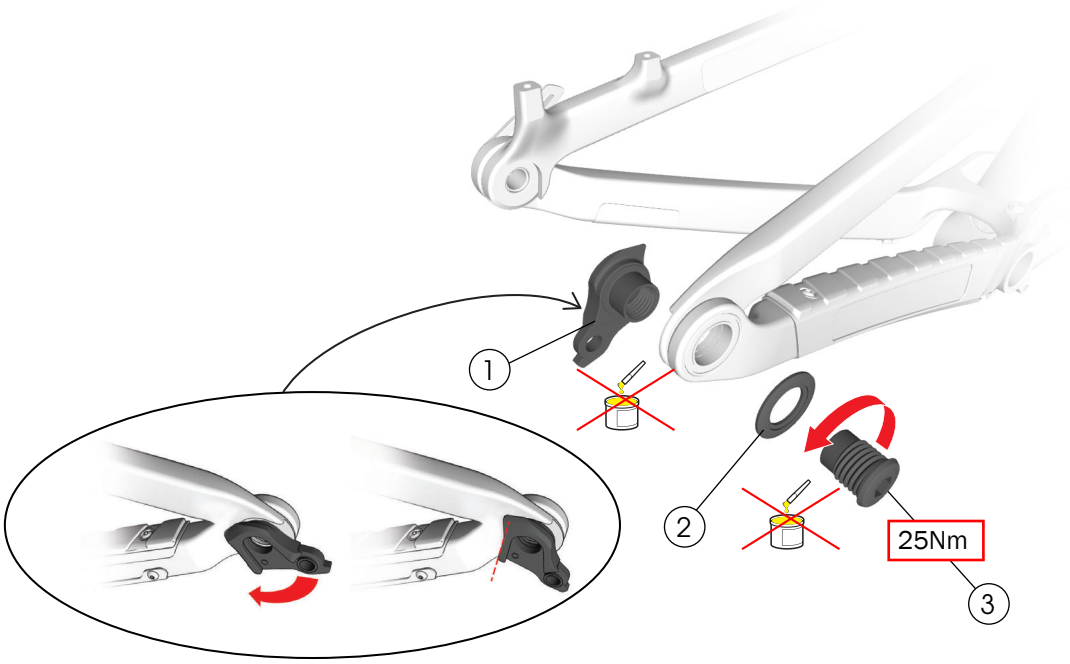

1	Porta eje desmontable	— W583423
2	Rondana, 30mm	
3	Perno	

Herramientas

- Herramienta hexagonal de 8mm
- Torquímetro (rosca izquierda) con broca hexagonal de 8mm

ADVERTENCIA

No coloques grasa en el porta eje desmontable ni en el perno.

Este cuadro de bicicleta está diseñado para usar un porta eje desmontable universal (UDH).

AVISO: El eje pasante debe ser compatible con un porta eje desmontable universal (UDH) y debe tener M12x1.0 con una rosca de 12.7mm.

AVISO: La rondana es específica del cuadro. Instala únicamente la rondana del tamaño especificado.

AVISO: No aprietes demasiado. Si ajustas en exceso, el porta eje podría romperse.

Para obtener información adicional acerca del UDH, consulta el manual del usuario de SRAM en www.sram.com.

Pivote de frenado activo (ABP)

Cuadro de carbono

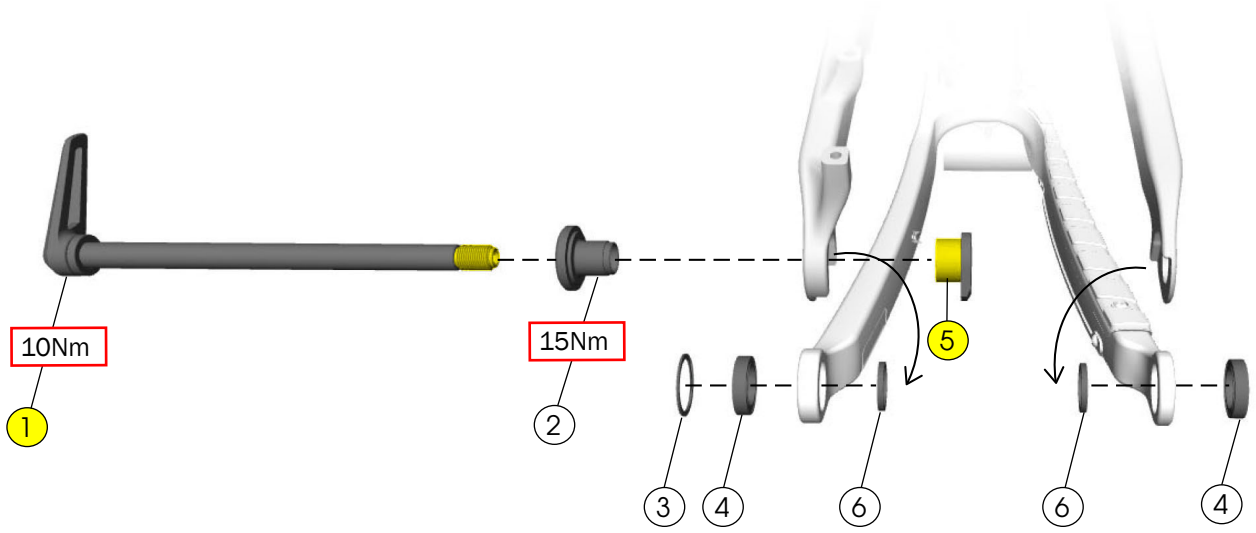

Cuadro de aluminio

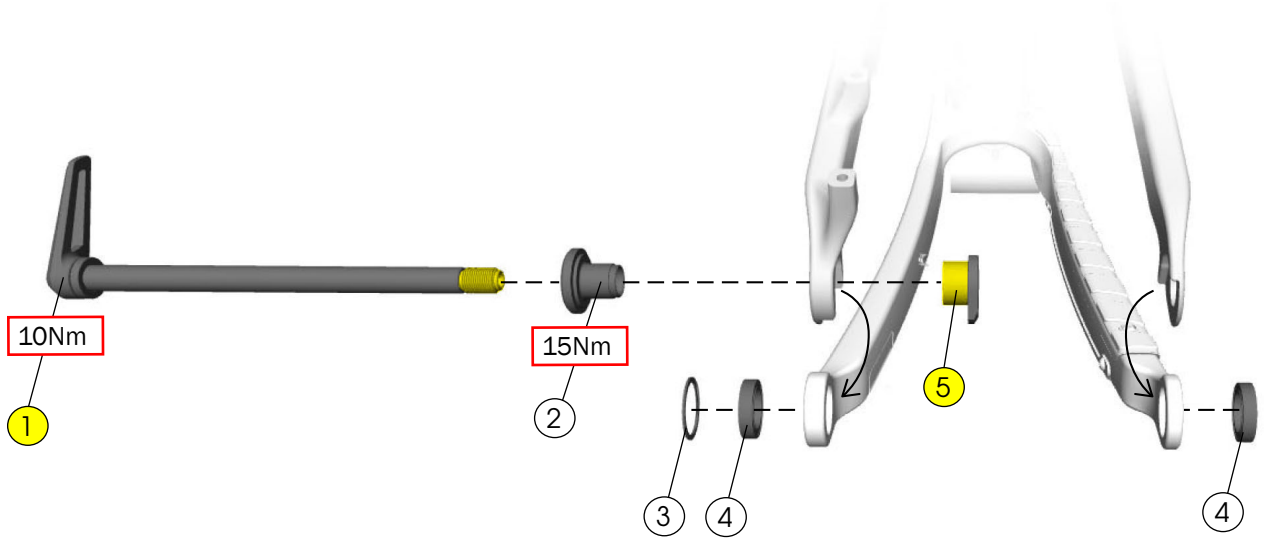

1. Eje pasante — W583469
2. Porta eje del lado opuesto a la dirección — W5251141
3. Anillo de retención — W5251279
4. Balero — W5256340
5. Porta eje — W5269707
6. Separador — W583422 (para usar con cuadro de carbono únicamente)

— W5272776

Herramientas

- Prensa de balero
- Herramienta para anillo de fijación de cassette
- Grasa

AVISO: El eje pasante debe ser compatible con un porta eje desmontable universal (UDH) y debe tener M12x1.0 con una rosca de 12.7mm.

Aplica grasa a lo siguiente:

- Roscas del eje pasante (1)
- Tope del porta eje del lado opuesto a la dirección (2) y porta eje (5)

Pivote del balancín

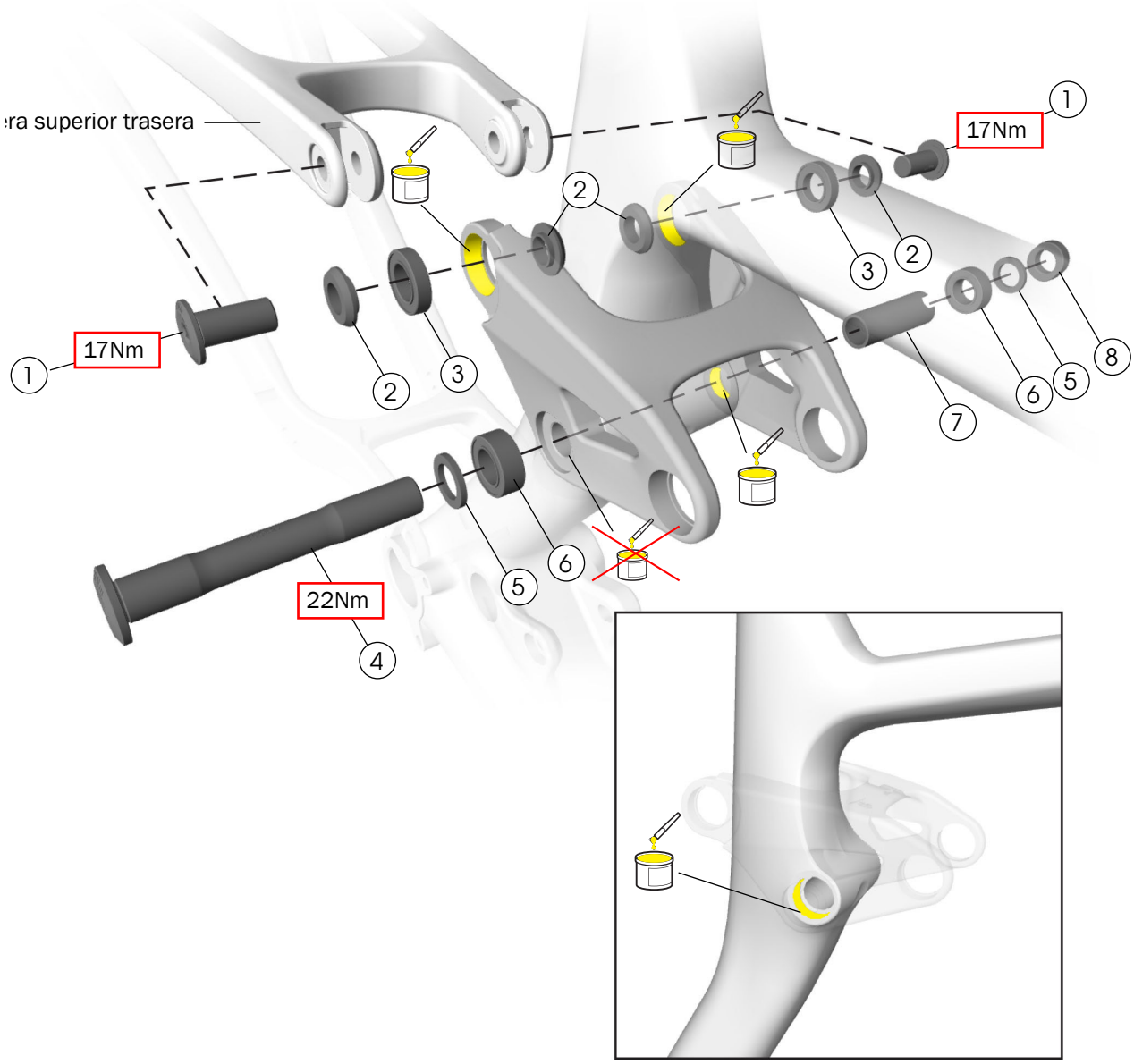

1. Perno — W600629
2. Arandela de sombrero (altura del sombrero 2mm) — W5257190
3. Balero — W5257592
4. Eje del balancín — W600627
5. Separador — W290057
6. Balero — W5256341
7. Manga del pivote del tubo de asiento — W310155
8. Tuerca — W311582

Herramientas

- Prensa de balero
- Llaves hexagonales de 5mm y 6mm
- Torquímetro con brocas hexagonales de 5mm y 6mm

Aplica grasa a lo siguiente:

- Orificio del balero del tubo de asiento
- Orificios del balero de tijera trasera superior de pivote basculante
- Pivote del tubo de asiento del lado opuesto a la dirección
- No apliques grasa al pivote del tubo de asiento del lado de la dirección.

Pivote del tubo de asiento

Importante: Primero presiona el balero del lado de la dirección.

Pivote principal

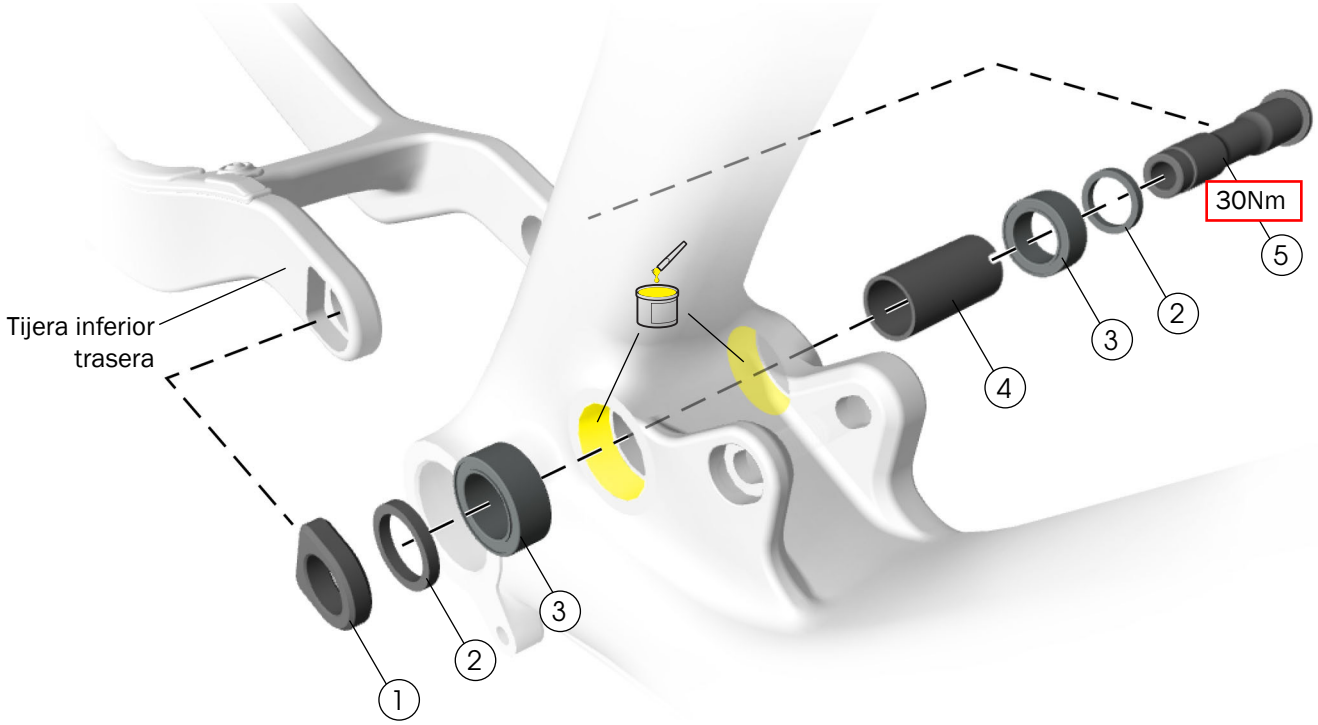

1. Tuerca — W584134
2. Separador — W440921
3. Balero — W5256338
4. Manga del pivote principal — W500592
5. Eje del pivote principal — W601376

Herramientas

- Prensa de balero
- Herramienta hexagonal de 8mm
- Torquímetro con broca hexagonal de 8mm
- Grasa

Aplica grasa a lo siguiente:

- Los orificios del balero que se muestran arriba.

Importante: Primero presiona el balero del lado de la dirección.

Soportes del amortiguador

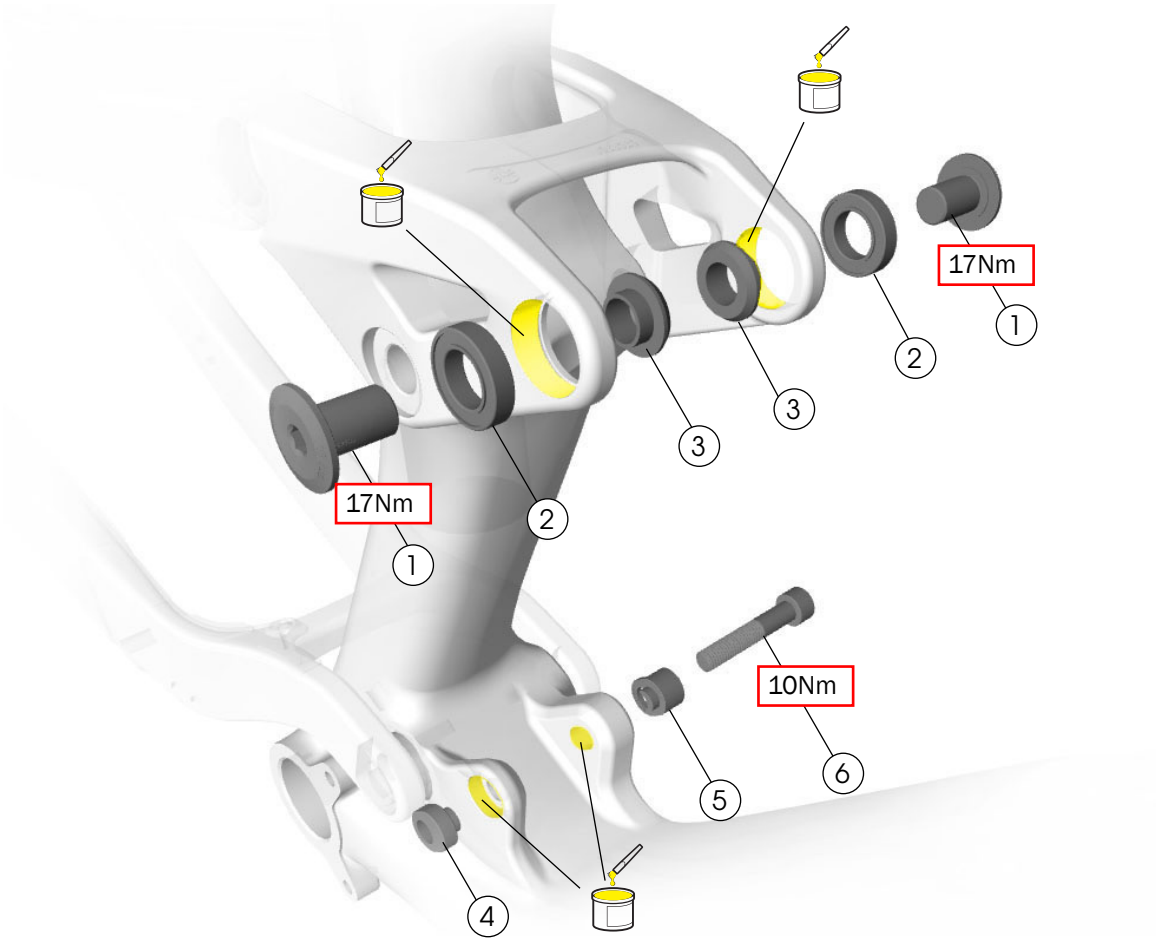

1. Perno — W5257188
2. Balero — W5257592
3. Arandela de sombrero (altura del sombrero 4mm) — W5257189
4. Tuerca Mino del amortiguador inferior — 5280295
5. Separador Mino del amortiguador inferior — 5280295
6. Tornillo de cabeza hueca — W5251046

Herramientas

- Prensa de balero
- Llaves hexagonales de 5mm y 6mm
- Torquímetro con brocas de 5mm y 6mm

Aplica grasa a lo siguiente:

- Los orificios que se muestran arriba.

Ajusta la geometría

Gira la tuerca y el separador Mino del soporte inferior del amortiguador para modificar la geometría de la bici y lograr que se adapte a tu estilo de rodar o al terreno.

Ángulo de tubo de dirección más pronunciado

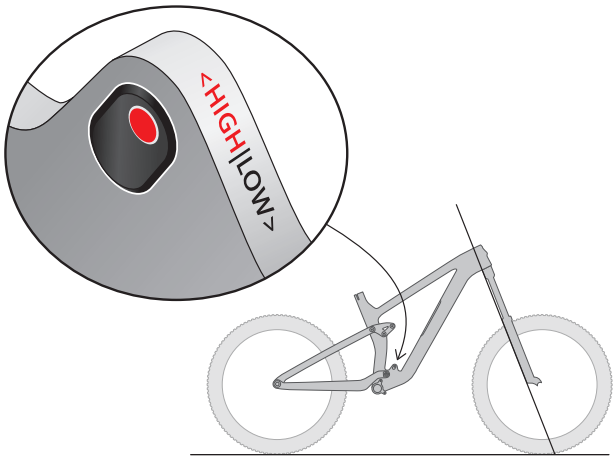

Tuerca y separador Mino en la posición alta

- Tracciona la tijera delantera para una dirección más rápida
- Sube el eje de centro para un mejor ascenso

Ángulo del tubo de dirección más holgado

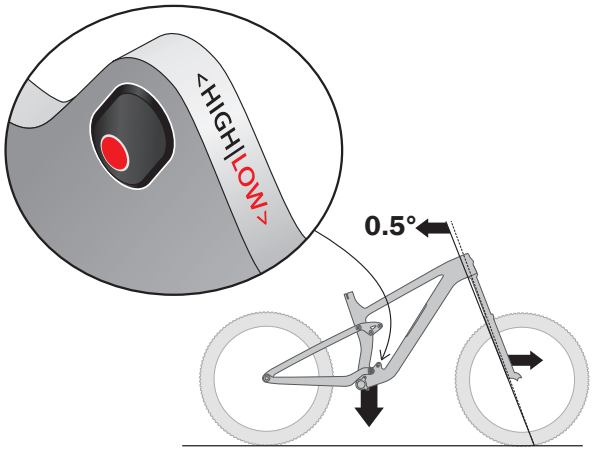

Tuerca y separador Mino en la posición baja

- Empuja el ángulo del tubo de dirección 0.5° hacia atrás y empuja la tijera delantera hacia afuera para una dirección más lenta que sea estable a alta velocidad
- Baja el eje de centro hasta 9mm para mayor estabilidad

Herramientas

- Herramienta hexagonal de 6mm
- Torquímetro con broca hexagonal de 6mm

1. Retira el perno del amortiguador inferior. Para conocer la ubicación, consulta los Soportes del amortiguador on page 7.
2. Gira la tuerca y el separador Mino del amortiguador inferior hasta la posición que desees.
3. Vuelve a colocar el perno del amortiguador inferior y aprieta a 10Nm.

Guiado con cambio mecánico

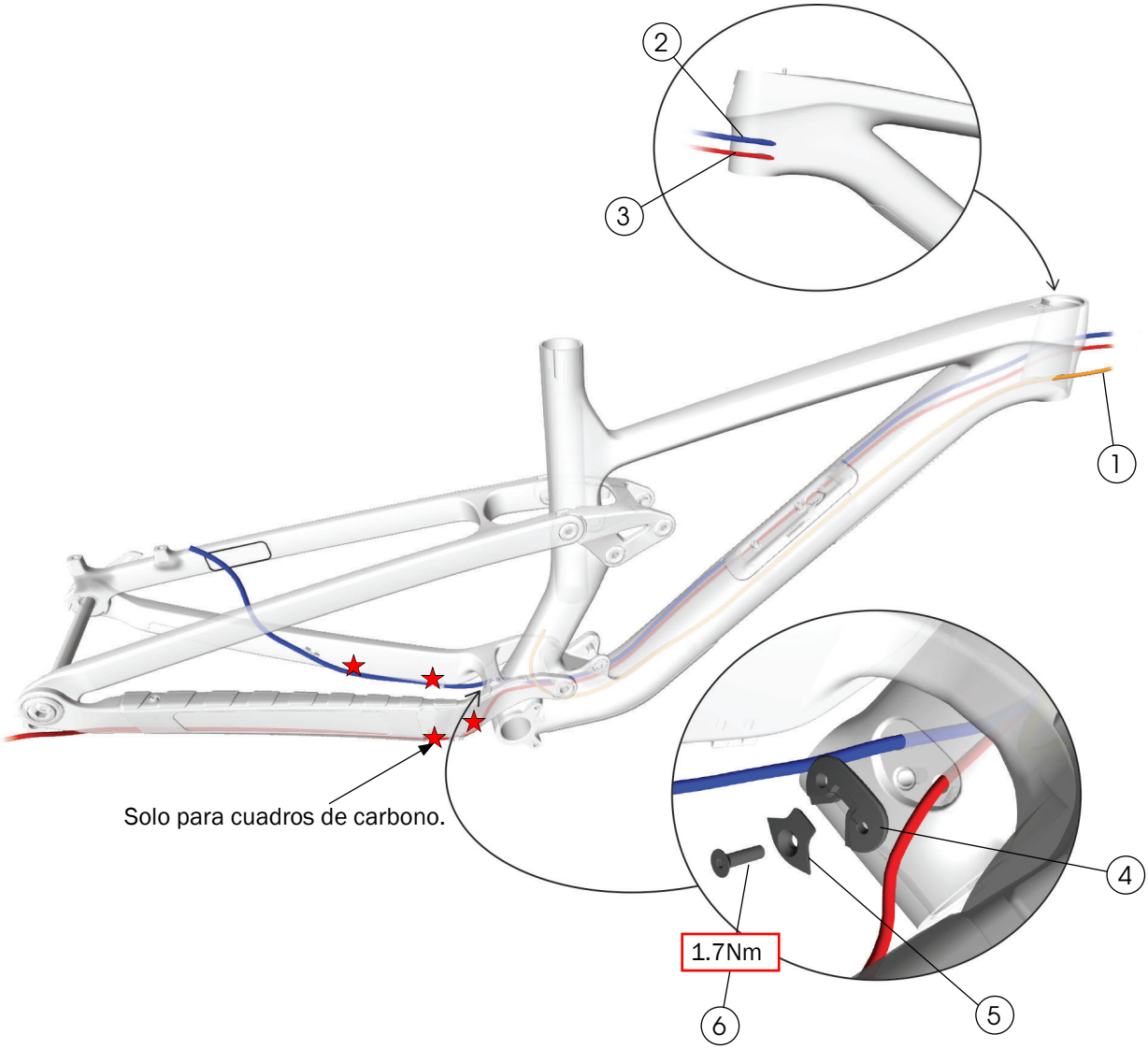

1. Cable de poste ajustable
2. Cable del freno trasero
3. Cable del desviador
4. Guía de la funda de goma
5. Guía de salida
6. Perno — W532763

— 5275988

★ Cincho

Enrutamiento de cables

Notas

- Todos los modelos incluyen túneles de enrutamiento de cables.
- Primero pasa los cables, luego instala los componentes de guía de salida de cables del tubo de asiento (4, 5 y 6).

Enrutamiento de cables:

- Freno trasero: de atrás hacia adelante
- Desviador: de atrás hacia adelante
- Poste de asiento ajustable: del tubo de dirección al poste de asiento

Enrutamiento del freno y desviador del cuadro de aluminio

Para mejorar el acceso a los orificios de entrada de cables ubicados detrás del puente de tijera inferior trasera:

1. Retira el perno de soporte del amortiguador superior.
2. Gira el triángulo trasero hacia arriba.

Guiado con cambio AXS

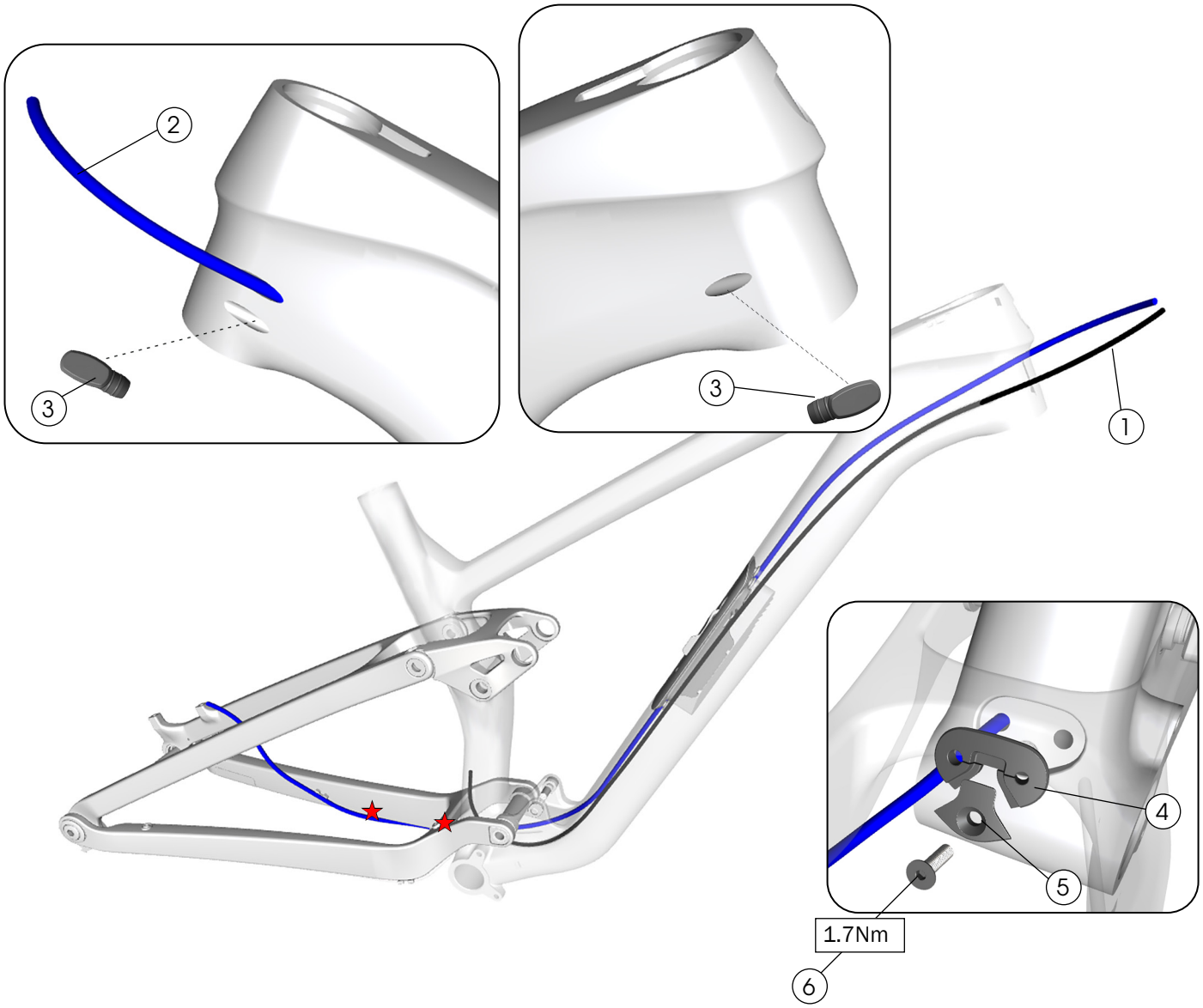

1. Cable de poste ajustable
2. Cable del freno trasero
3. Tapón — W600649
4. Guía de la funda de goma
5. Guía de salida

— 5275988

6. Perno — W532763

★ Cincho

Enrutamiento de cables

Notas

- Todos los modelos incluyen túneles de enrutamiento de cables.
- Primero pasa los cables, luego instala los componentes de guía de salida de cables del tubo de asiento (4, 5 y 6).

Enrutamiento de cables:

- Freno trasero: de atrás hacia adelante
- Poste de asiento ajustable: del tubo de dirección al poste de asiento

Enrutamiento del freno del cuadro de aluminio

Para mejorar el acceso a los orificios de entrada de cables ubicados detrás del puente de tijera inferior trasera:

1. Retira el perno de soporte del amortiguador superior.
2. Gira el triángulo trasero hacia arriba.

Protectores del cuadro — cuadro de carbono

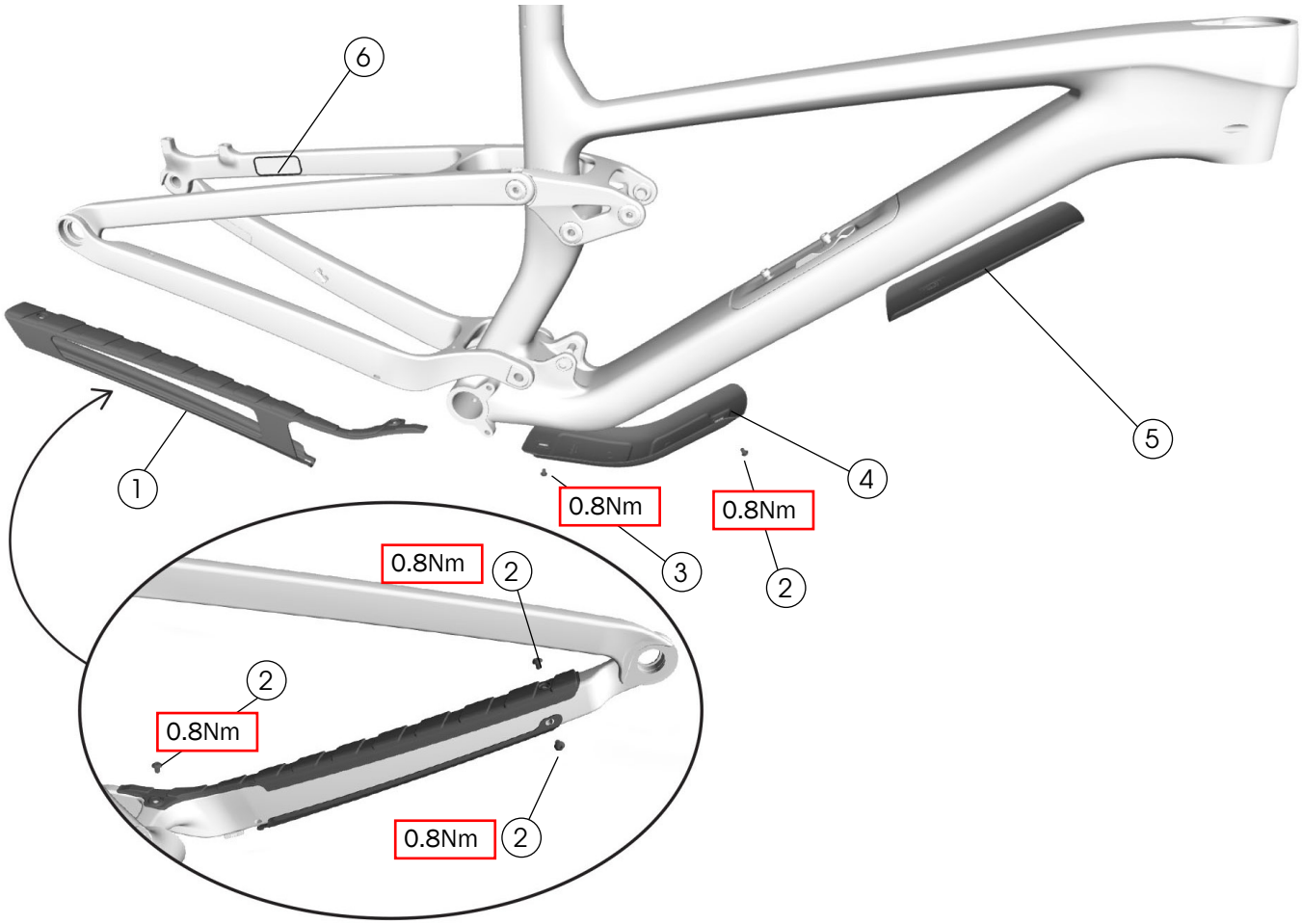

1. Protector de la tijera inferior trasera — W5257206
2. Tornillo con cabeza de botón — 1042535
3. Tornillo con cabeza de botón — 327526
4. Protector del tubo inferior — 5280104
5. Protector de la lanzadera — W5257546
6. Calcomanía de protección del cuadro — W326986

Protector de la lanzadera

Usa alcohol isopropílico para limpiar la superficie del cuadro donde se coloca la protección (4). Espera a que el alcohol se seque antes de colocar la protección.

Aviso: No limpies todo el cuadro con alcohol isopropílico. El alcohol isopropílico podría dañar la pintura.

Protectores del cuadro — cuadro de aluminio

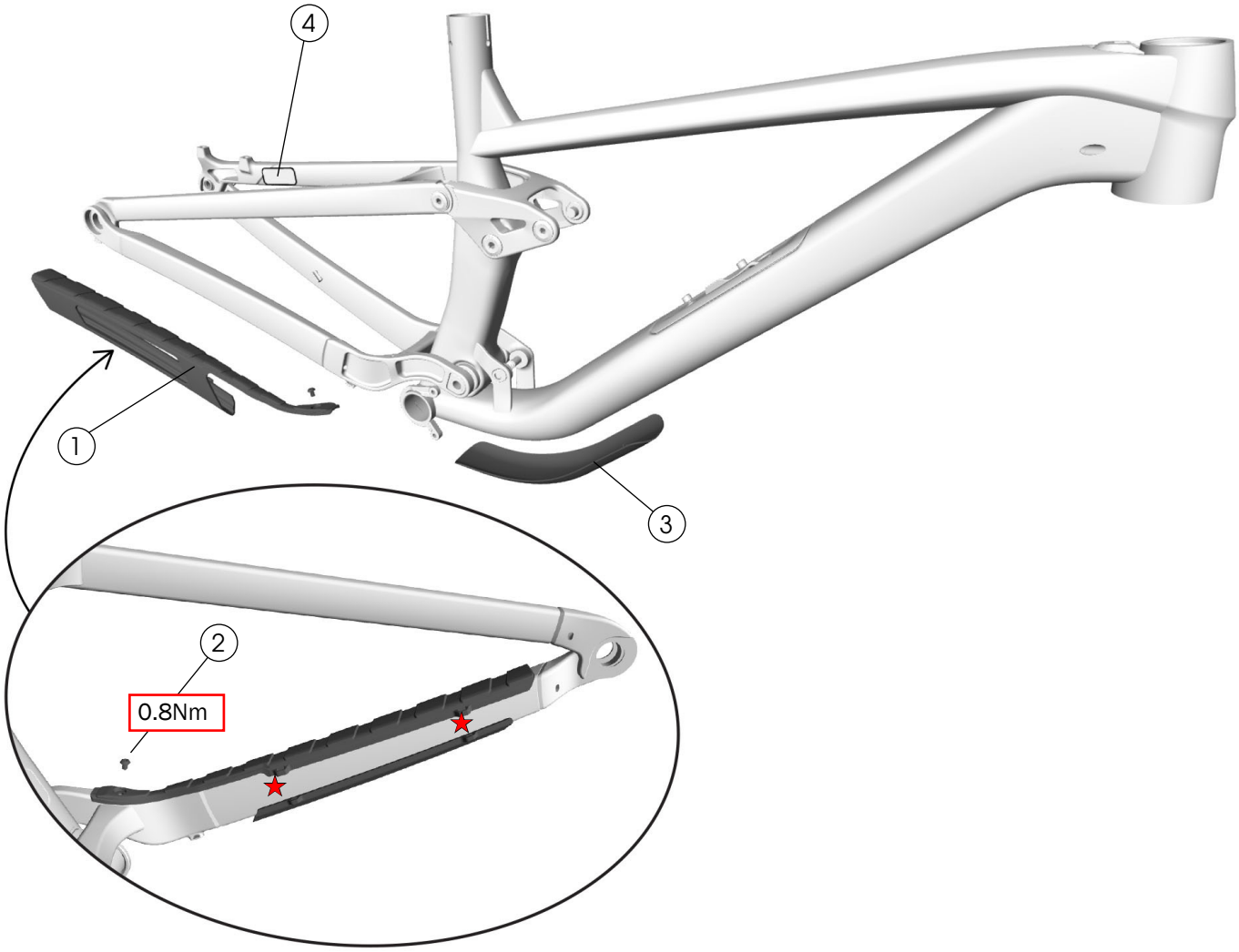

1 Protector de la tijera inferior trasera — W5259518

2 Tornillo con cabeza de botón para el protector de la tijera inferior trasera — 1042535

3 Protector del tubo inferior — W5258504

4 Calcomanía de protección del cuadro — W326986

★ Cincho

Protector del tubo inferior

Usa alcohol isopropílico para limpiar la superficie del cuadro donde se coloca la protección (3). Espera a que el alcohol se seque antes de colocar la protección.

Aviso: No limpies todo el cuadro con alcohol isopropílico. El alcohol isopropílico podría dañar la pintura.

Almacenamiento en el tubo inferior

Cuadro de carbono

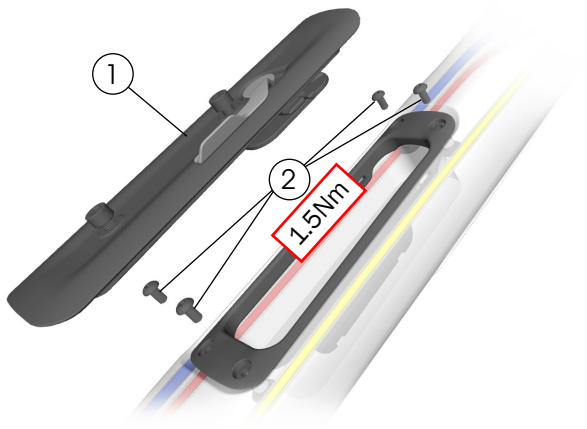

1 Compuerta de almacenamiento

2 Tornillos con cabeza de botón — 547053 (incluye tuercas, no se utiliza en cuadros de carbono)

— W583862

Cuadro de aluminio

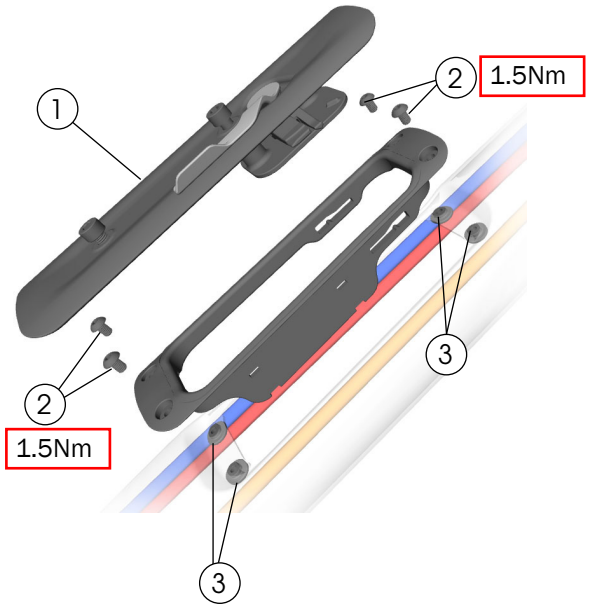

1 Compuerta de almacenamiento

2 Tornillo con cabeza de botón

3 Tuerca

— 1042535

— W583862

Especificaciones

Cadena (1x solamente)

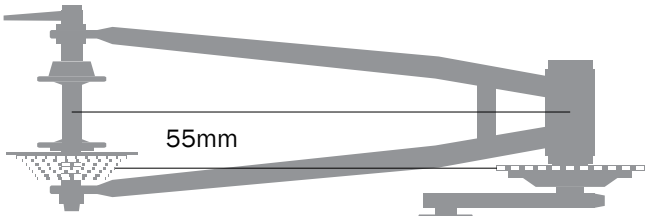

Plato (1x solamente)

Mínimo	Máximo
28T	36T redondo
	34T ovalado

Soporte del freno trasero

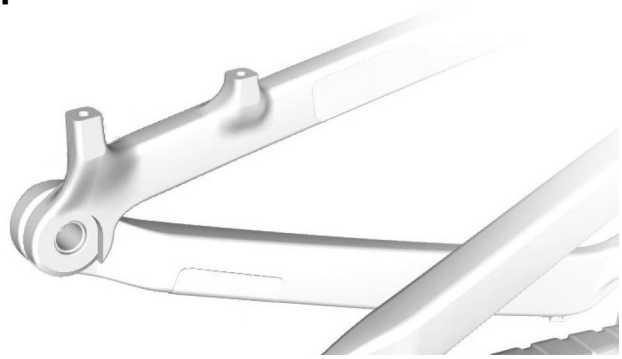

Mínimo	Máximo
Soporte directo de 160mm.	Adaptable a 180mm

Tamaño máximo de llanta

Aviso: Las medidas de las llantas reales pueden variar. Siempre verifica que haya suficiente espacio entre la llanta y el cuadro. El tamaño de llanta incorrecto podría dañar el cuadro de la bicicleta. Trek recomienda un espacio de 6mm por encima de la llanta y a los costados de ella.

Ruedas	Tamaño máximo de llanta
29"	29" x 2.5"
27.5" (Solo cuadro extrapequeño)	27" x 2.5"

Poste de asiento

ADVERTENCIA

Siempre respeta la recomendación de inserción mínima del fabricante del poste de asiento. El hecho de no respetar la recomendación podría causar daños al poste de asiento y causar lesiones al ciclista.

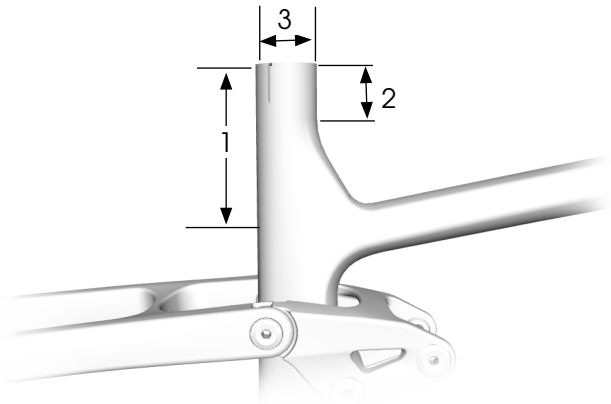

Artículo	Medidas			
1	Inserción máxima	**Cuadro**	**Carbono**	**Aluminio**
		XS	205mm	—
		S	245mm	
		M	270mm	
		M/L	285mm	
		L	300mm	
		XL	320mm	350mm
		XXL	—	390mm
2	Inserción mínima		75mm*	
3	Diámetro interno del tubo de asiento		34.9mm	
	Diámetro externo de la abrazadera del poste del tubo de asiento		39.5mm	

*Sigue los lineamientos del fabricante del poste de asiento.

Eje de centro/Pestañas ISCG

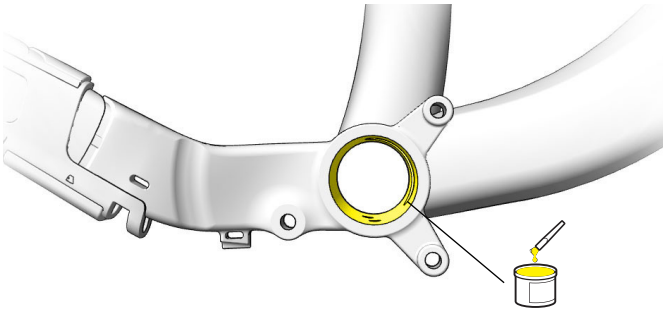

Eje de centro	Pestañas ISCG
BSA73	ISCG 05

Suspensión

El primer paso en la configuración de la suspensión es determinar el hundimiento. Todas las demás configuraciones deben ajustarse después de determinar el hundimiento.

Consulta la tarjeta de configuración de la suspensión incluida con tu bicicleta o la calculadora de suspensión en Trekbikes.com/suspension-calculator.

Para conocer la configuración de rebote recomendada consulta la calculadora de suspensión en Trekbikes.com/suspension-calculator.

Tijera

ADVERTENCIA

Exceder la longitud máxima de tijera recomendada podría dañar la bicicleta y causar una lesión al ciclista.

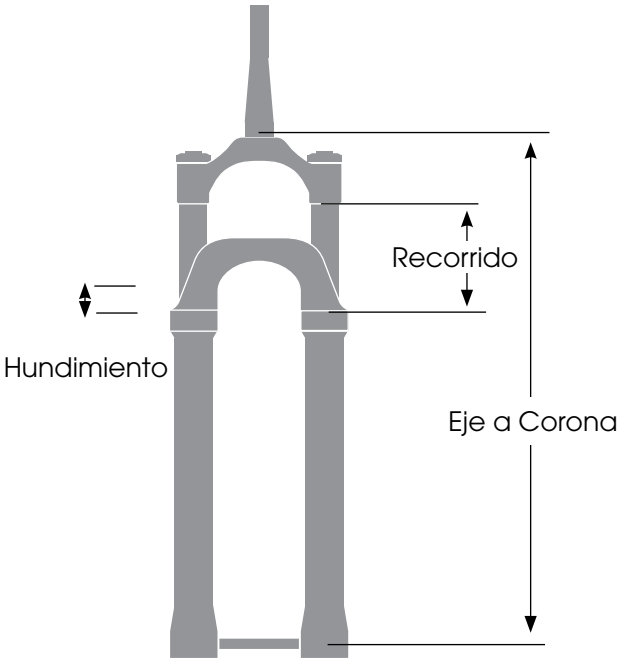

Tamaño de cuadro/ rueda	Distancia del eje a la corona (mm)		Recorrido (mm)	Hundimiento (15 %) (mm)
XS	Recomendado	512	120	18
Ruedas de 27.5"	Máximo	522	130	19.5
S, M, ML, L, XL, XXL	Recomendado	531	120	18
Ruedas de 29"	Máximo	541	130	19.5

Amortiguador

Soporte	Ancho
Soporte superior	Trunnion de 54mm x 10mm
Soporte inferior	30mm x 8mm

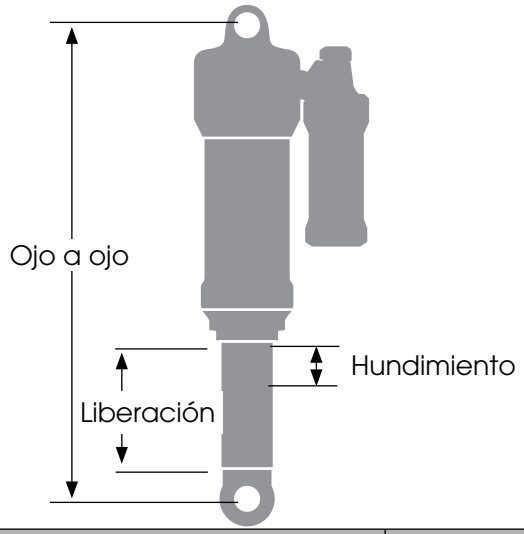

Descripción	Medidas
Ojo a ojo	185mm
Liberación	50mm
Hundimiento recomendado:	28 % (14mm)