TOP FUEL 2022

ANEXO AL MANUAL DE MANTENIMIENTO

Rev 1 Octubre 2023

Contenido

Seguridad

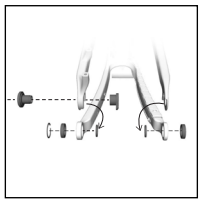
Active Braking Pivot (ABP)

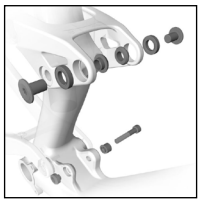
Soportes del amortiguador

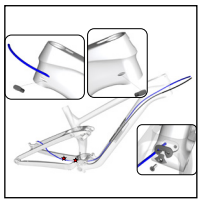
Guiado con cambio AXS

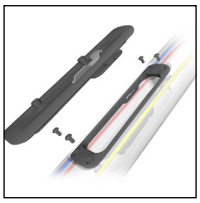
Compartimento de almacenaje del tubo diagonal

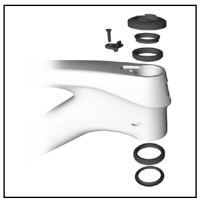
Juego de dirección con Knock Block

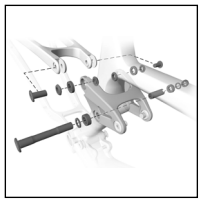
Pivote de la bieleta

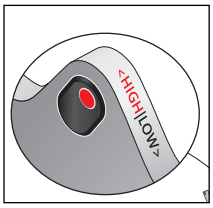

Ajustar la geometría

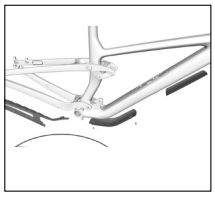
Protectores del cuadro: cuadro de carbono

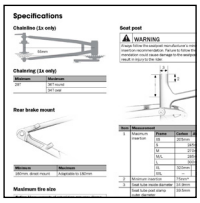
Especificaciones

Patilla de cambio

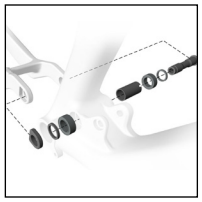
Pivote principal

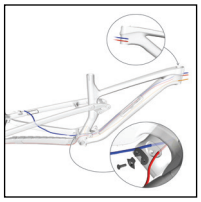
Guiado con cambio mecánico

Protectores del cuadro: cuadro de aluminio

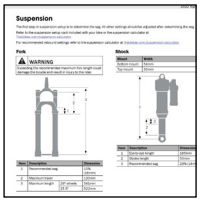
Suspensión

Seguridad

ADVERTENCIA

Aprieta correctamente los tornillos

Aprieta siempre los tornillos según las especificaciones. Apretar la tornillería más de lo recomendado puede hacer que los componentes o la tornillería se deformen o se dañen. Si la tornillería no está suficientemente apretada, los componentes o los tornillos podrían aflojarse. Cualquiera de las dos situaciones puede dañar la bicicleta y provocar lesiones en el ciclista.

ADVERTENCIA

Vuelve a aplicar fijador de roscas

Todos los tornillos con fijador de roscas que se vuelvan a utilizar han de limpiarse con alcohol isopropílico y aplicarles fijador de roscas nuevo antes de volver a utilizarlos. Si no se aplica el fijador de roscas, los tornillos se pueden aflojar provocando daños en la bicicleta y lesiones al ciclista.

Leyenda

Aplicar grasa

No aplicar grasa

Aplicar fijador de roscas

Nm — Par de apriete

★ Brida

Copyright 2021 Trek Bicycle Corporation Todos los derechos reservados

Juego de dirección con Knock Block

Aviso: Para utilizar la bicicleta sin el bloqueo Knock Block, es necesario instalar la pieza que no dispone del bloqueo.

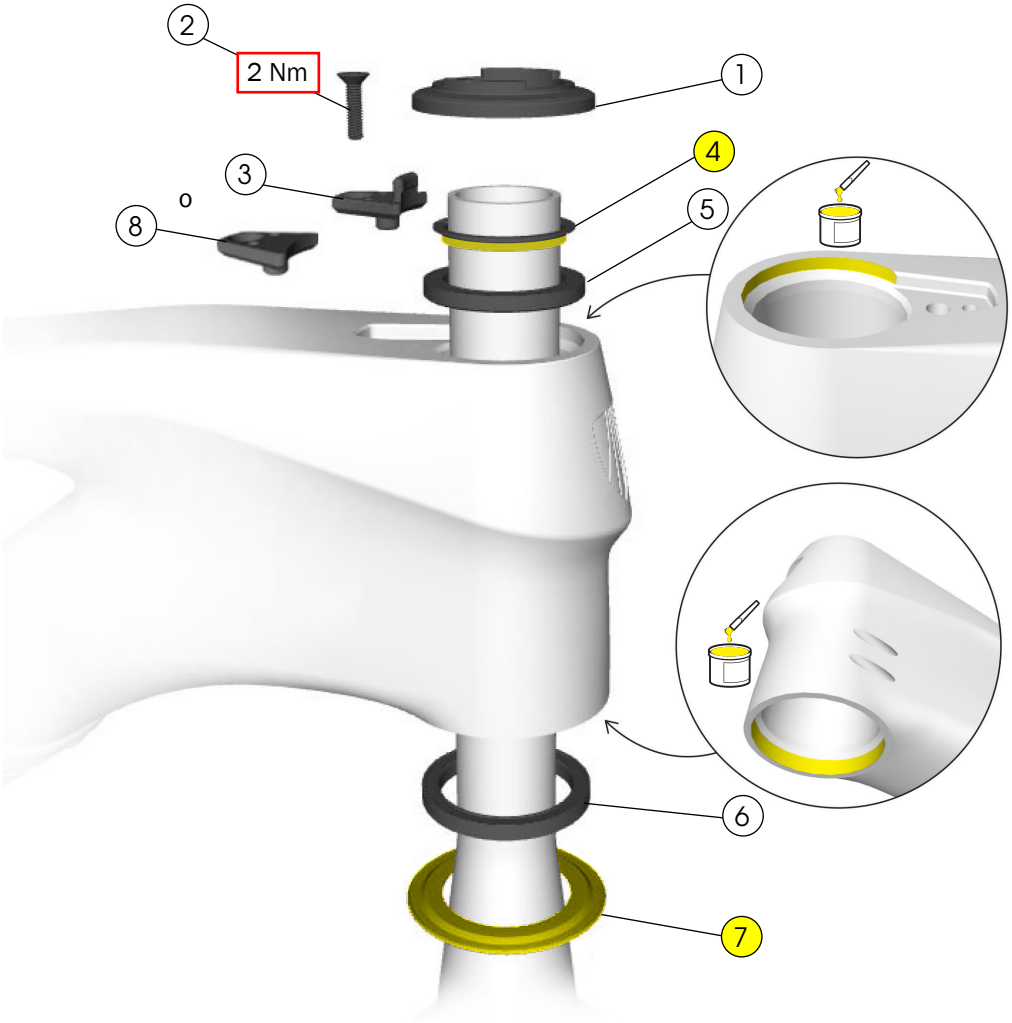

1. Protector del rodamiento superior:
2. Tornillo del tope
3. Tope del Knock Block

— 5252161

4. Anillo de compresión
5. Rodamiento superior
6. Rodamiento inferior
7. Pista de la corona

—5252160

8. Pieza del Knock Block sin bloqueo: — W1048249

Herramientas

- Llave Allen de 2,5 mm
- Llave dinamométrica con punta hexagonal de 2,5 mm
- Grasa

Patilla de cambio

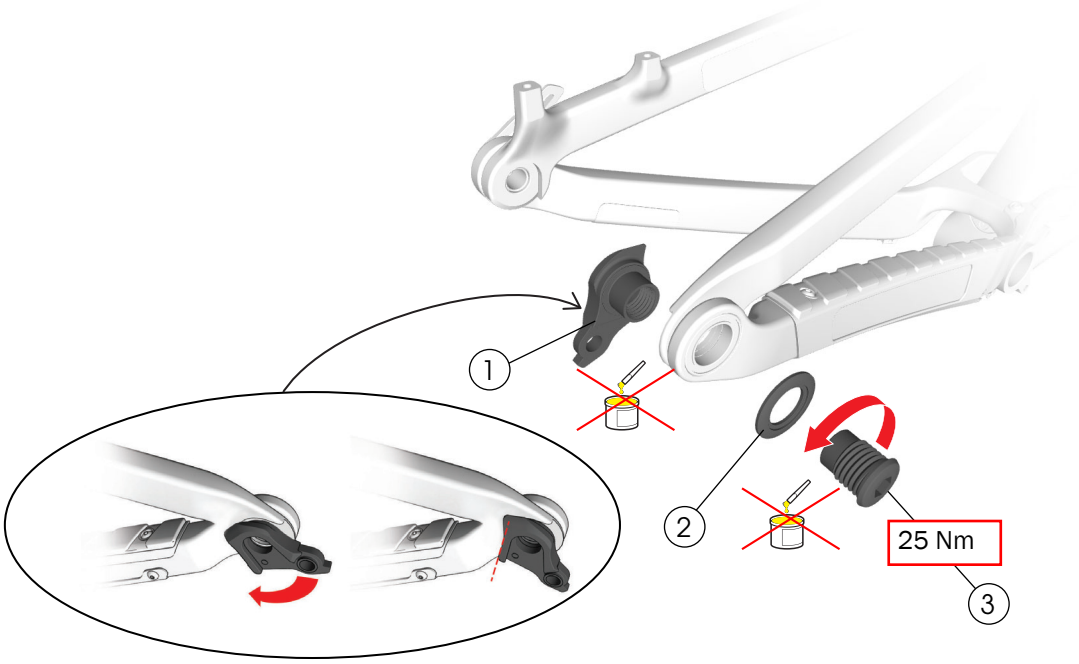

1	Patilla de cambio:	— W583423
2	Arandela, 30 mm	
3	Tornillo	

Herramientas

- Llave Allen de 8 mm
- Llave dinamométrica (rosca hacia la izquierda) con punta hexagonal de 8 mm

ADVERTENCIA

No apliques grasa en la patilla de cambio o el tornillo.

Este cuadro está diseñado para usar patillas de cambio universales (UDH).

AVISO: El eje pasante ha de ser compatible con una patilla UDH y ha de ser M12x1,0 con una rosca de 12,7 mm.

AVISO: La arandela es específica del cuadro. Instala únicamente la arandela del tamaño especificado.

AVISO: No aprietes en exceso. Apretar el tornillo en exceso puede provocar la rotura de la patilla.

Para más información sobre la patilla UDH, consulta el manual de SRAM en www.sram.com.

Active Braking Pivot (ABP)

Cuadro de carbono

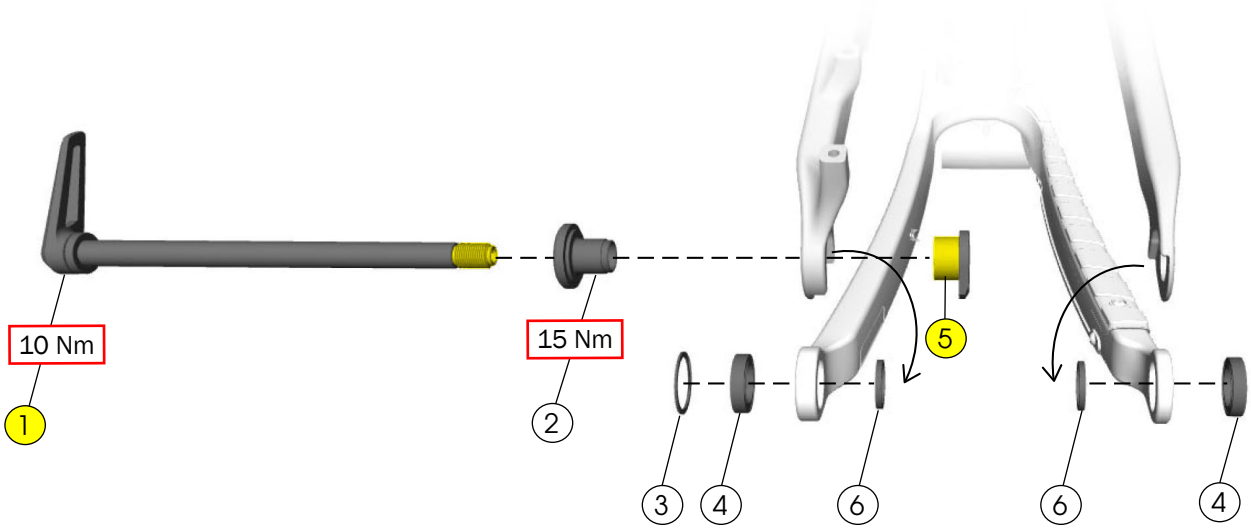

Cuadro de aluminio

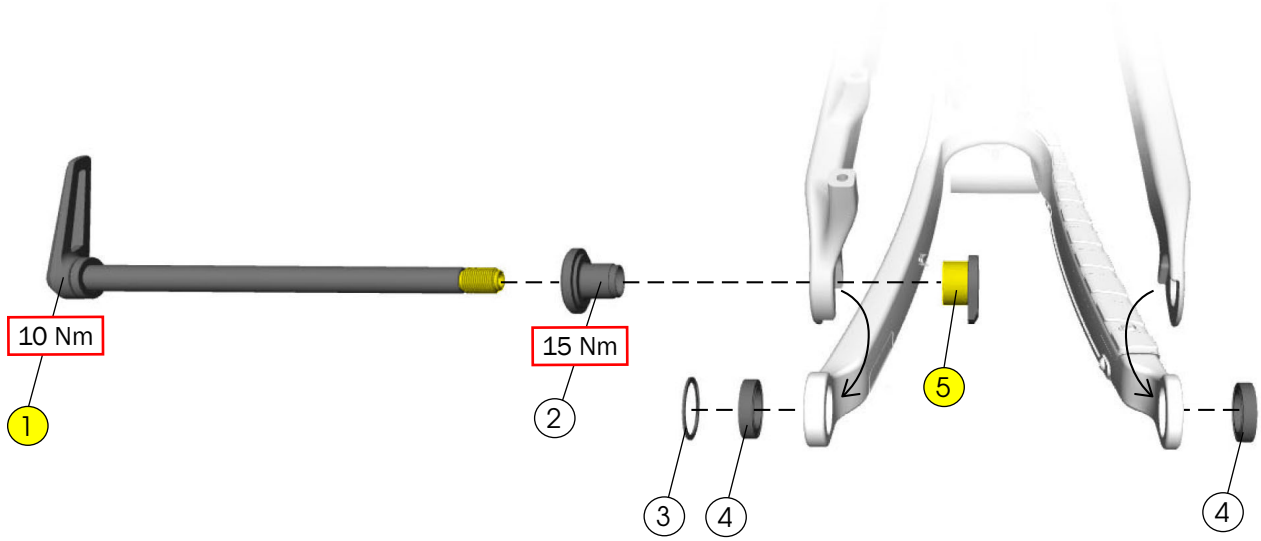

1. Eje pasante — W583469
2. Puntera del lado opuesto a la transmisión — W5251141
3. Anillo de retención — W5251279
4. Rodamiento — W5256340
5. Puntera — W5269707
6. Espaciador — W583422 (solo para cuadros de carbono)

— W5272776

Herramientas

- Herramienta para presionar rodamientos
- Extractor de corona
- Grasa

AVISO: El eje pasante ha de ser compatible con una patilla UDH y ha de ser M12x1,0 con una rosca de 12,7 mm.

Aplica grasa en:

- Roscas del eje pasante (1)
- Soportes de la puntera del lado de transmisión (2) y la puntera (5)

Pivote de la bieleta

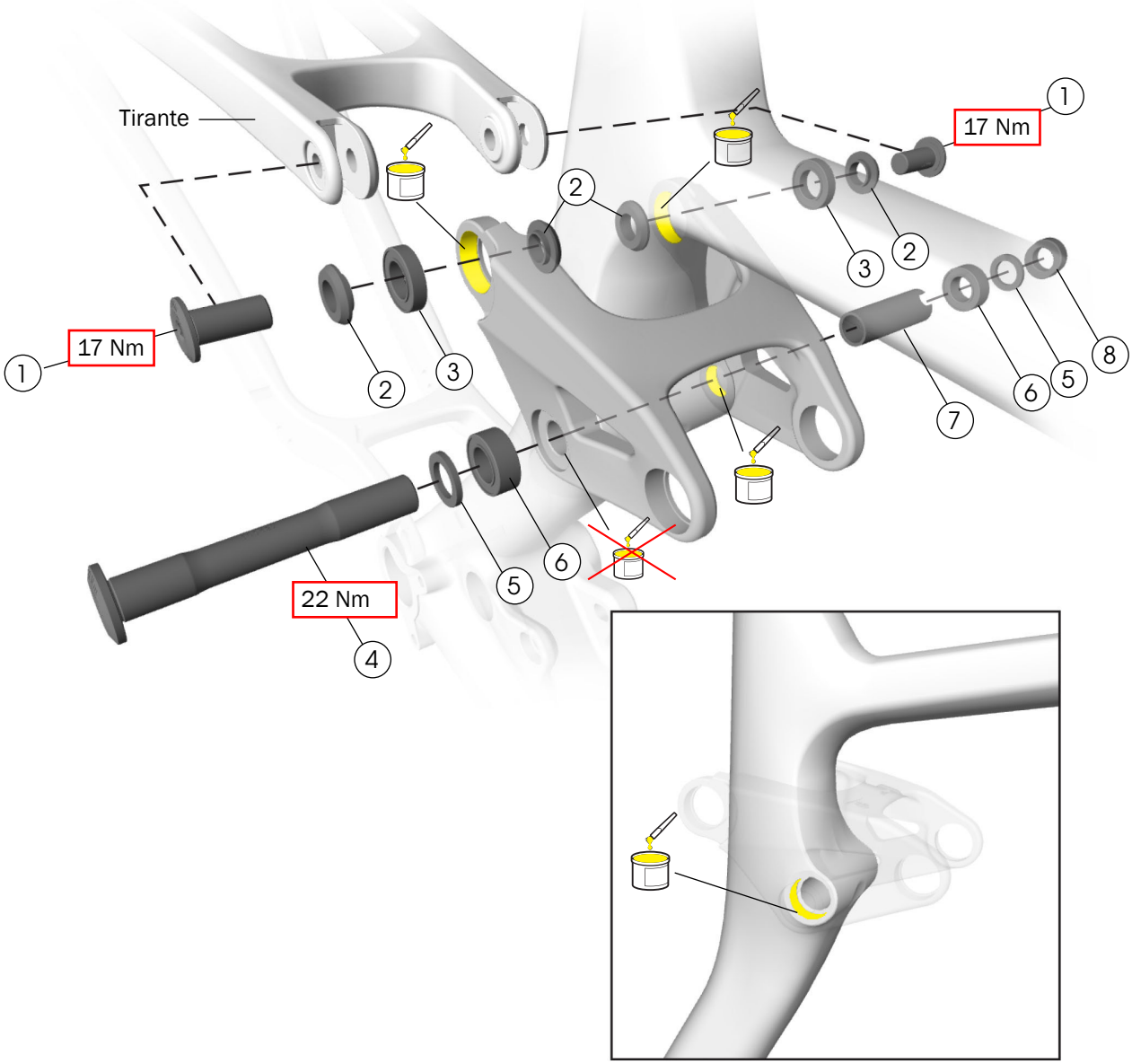

1. Perno — W600629
2. Arandela con reborde (altura del reborde 2 mm) — W5257190
3. Rodamiento — W5257592
4. Eje de la bieleta — W600627
5. Espaciador — W290057
6. Rodamiento — W5256341
7. Casquillo del pivote del tubo del sillín — W310155
8. Tuerca — W311582

Herramientas

- Herramienta para presionar rodamientos
- Llaves Allen de 5 mm y 6 mm
- Llave dinamométrica con puntas hexagonales de 5 mm y 6 mm

Aplica grasa en:

- Orificio del cojinete del tubo del sillín
- Orificios del cojinete de la vaina del sillín con pivote rocker
- Pivote del tubo del sillín del lado contrario a la transmisión con pivote rocker
- No apliques grasa al pivote del tubo del sillín del lado de la transmisión con pivote rocker.

Pivote del tubo del sillín

Importante: Presiona primero el rodamiento del lado de la transmisión.

Pivote principal

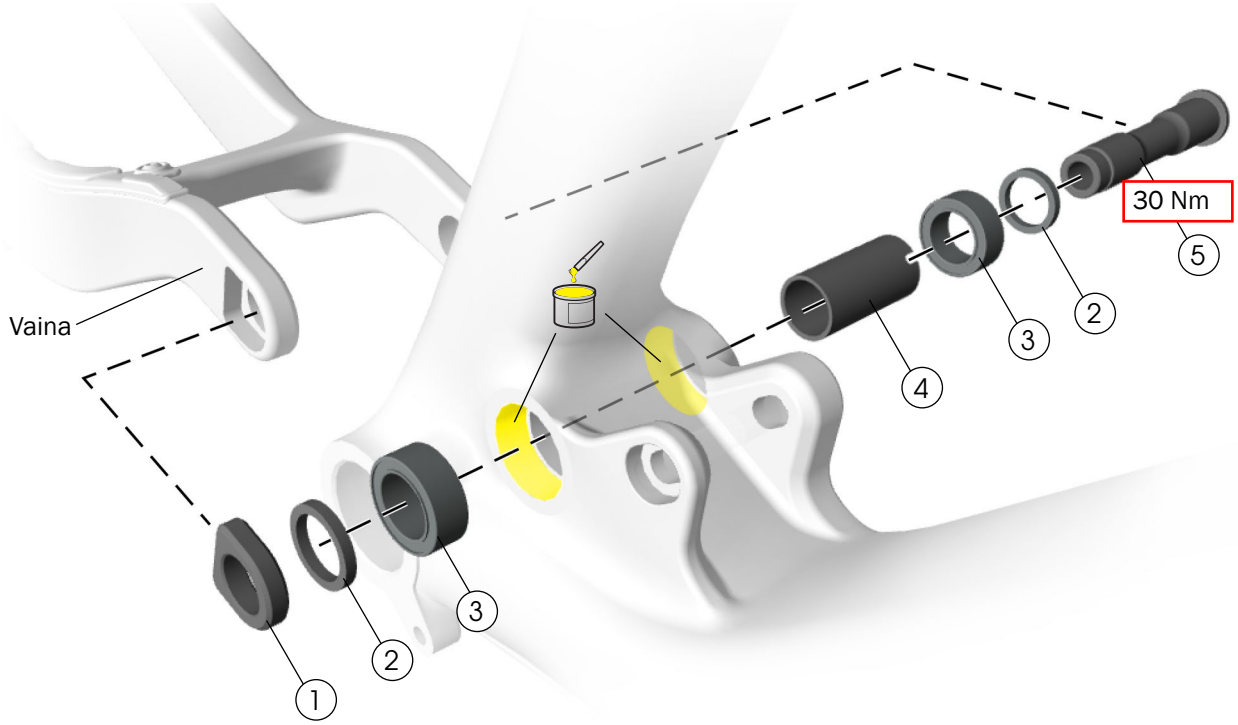

1. Tuerca — W584134
2. Espaciador — W440921
3. Rodamiento — W5256338
4. Casquillo del pivote principal — W500592
5. Eje del pivote principal — W601376

Herramientas

- Herramienta para presionar rodamientos
- Llave Allen de 8 mm
- Llave dinamométrica con punta hexagonal de 8 mm
- Grasa

Aplica grasa en:

- los orificios de los cojinetes, tal y como se muestra más arriba.

Importante: presiona primero el cojinete del lado de la transmisión.

Soportes del amortiguador

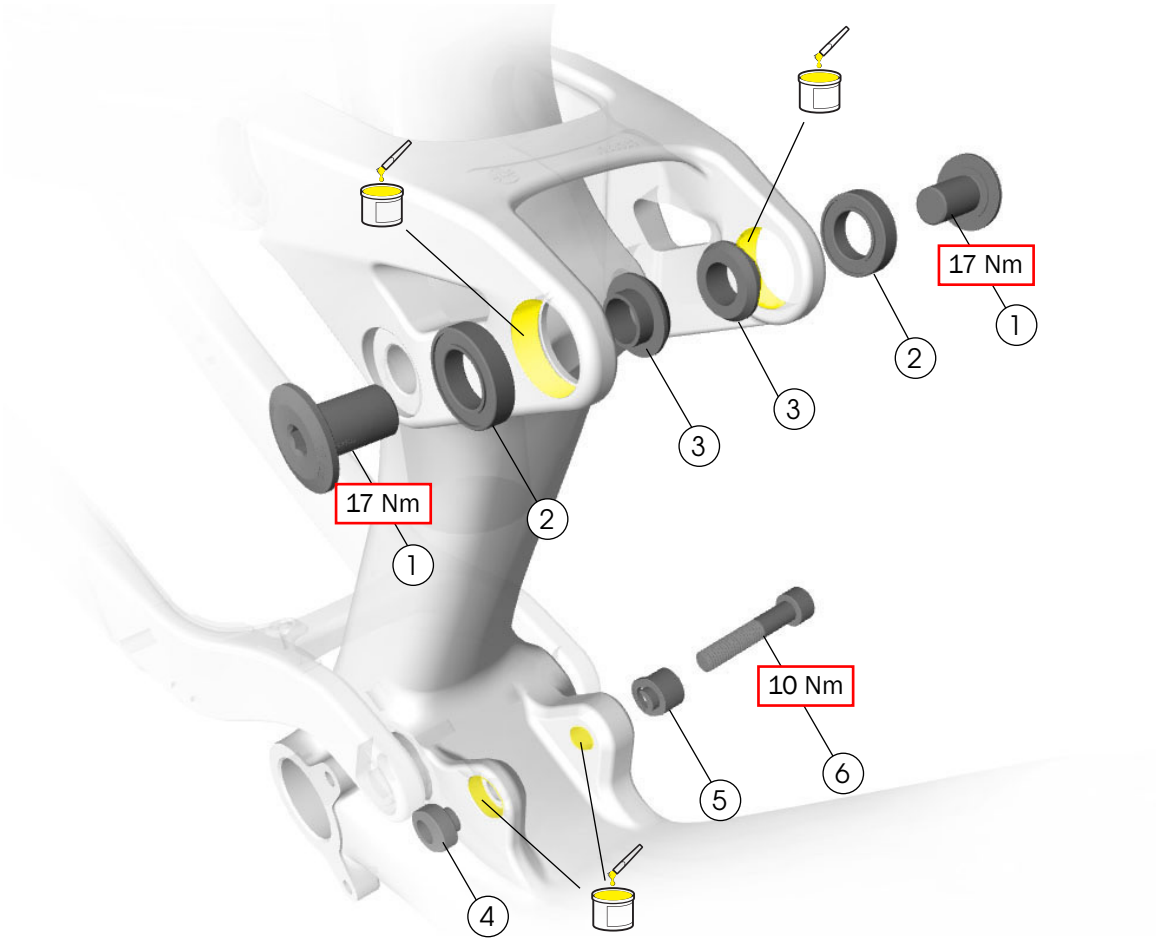

1. Perno — W5257188
2. Rodamiento — W5257592
3. Arandela con reborde (altura del reborde 4 mm) — W5257189
4. Tuerca inferior del Mino del amortiguador — 5280295
5. Espaciador inferior del Mino del amortiguador — 5280295
6. Tapa del tornillo de cabeza hexagonal — W5251046

Herramientas

- Herramienta para presionar rodamientos
- Llaves Allen de 5 mm y 6 mm
- Llave dinamométrica con puntas hexagonales de 5 mm y 6 mm

Aplica grasa en:

- los orificios de los cojinetes, tal y como se muestra más arriba.

Ajustar la geometría

Gira la tuerca y el espaciador del soporte inferior del amortiguador Mino para cambiar la geometría de la bicicleta y adaptarla a tu estilo de conducción o al terreno.

Ángulo del tubo de dirección más pronunciado

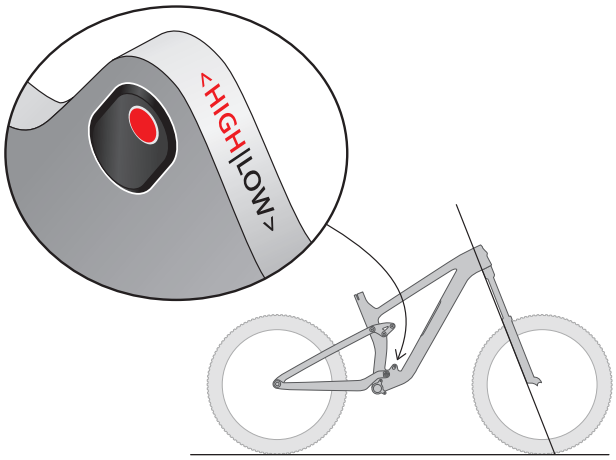

Tuerca y espaciador Mino en posición alta

- Mueve hacia atrás la horquilla delantera con lo que el giro de la dirección es más rápido
- Eleva el eje de pedalier para facilitar los ascensos

Ángulo del tubo de dirección más holgado

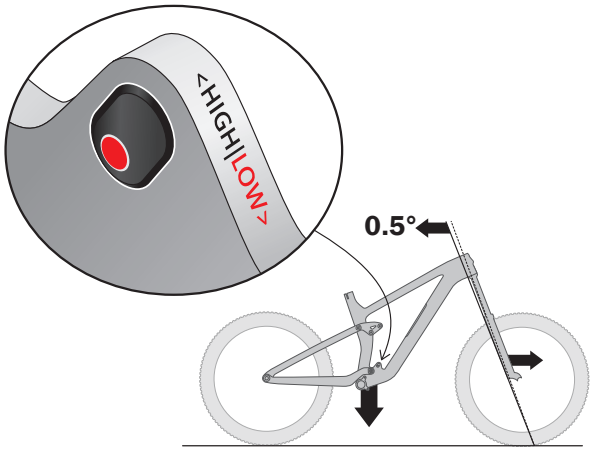

Tuerca y espaciador Mino en posición baja

- Retrae el ángulo del tubo de dirección 0,5° y mueve hacia adelante la horquilla delantera, lo que ralentiza el giro de la dirección haciéndolo más estable a altas velocidades
- Baja el eje de pedalier hasta 9 mm para más estabilidad

Herramientas

- Llave Allen de 6 mm
- Llave dinamométrica con punta hexagonal de 6 mm

1. Retira el tornillo del amortiguador inferior. Para localizarlo, consulta la sección Soportes del amortiguador on page 7.
2. Coloca la tuerca Mino del amortiguador inferior y el espaciador en la posición deseada.
3. Vuelve a instalar el perno del amortiguador inferior y apriétalo a 10 Nm.

Guiado con cambio mecánico

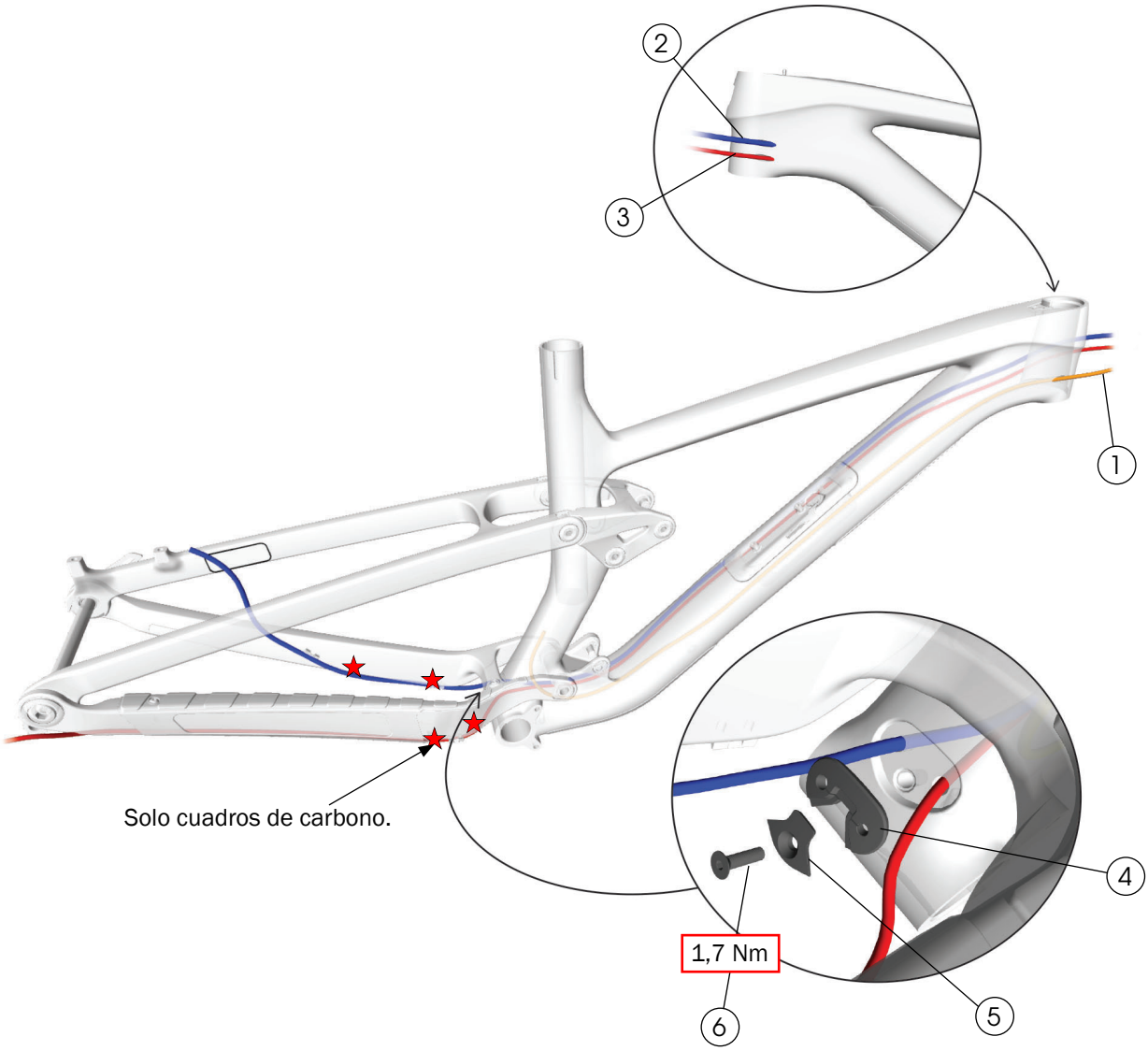

1. Cable de la tija telescópica
2. Cable del freno trasero
3. Cable del cambio
4. Guía de la funda de goma — 5275988
5. Guía de salida — 5275988
6. Tornillo — W532763

★ Brida

Guiado de cables

Notas

- Todos los modelos presentan túneles de guiado de cables.
- Guía los cables en primer lugar y, a continuación, instala la guía de salida del cable del tubo del sillín (4, 5 y 6).

Guiado de cables:

- Freno trasero: de delante a atrás.
- Desviador: de delante a atrás.
- Tija telescópica: tubo de dirección a tija del sillín.

Desviador de cuadro de aluminio y guiado del freno.

Para mejorar el acceso a los orificios de entrada de los cables situados detrás del puente de la vaina:

1. Retira el perno del soporte superior del amortiguador.
2. Gira el triángulo trasero hacia arriba.

Guiado con cambio AXS

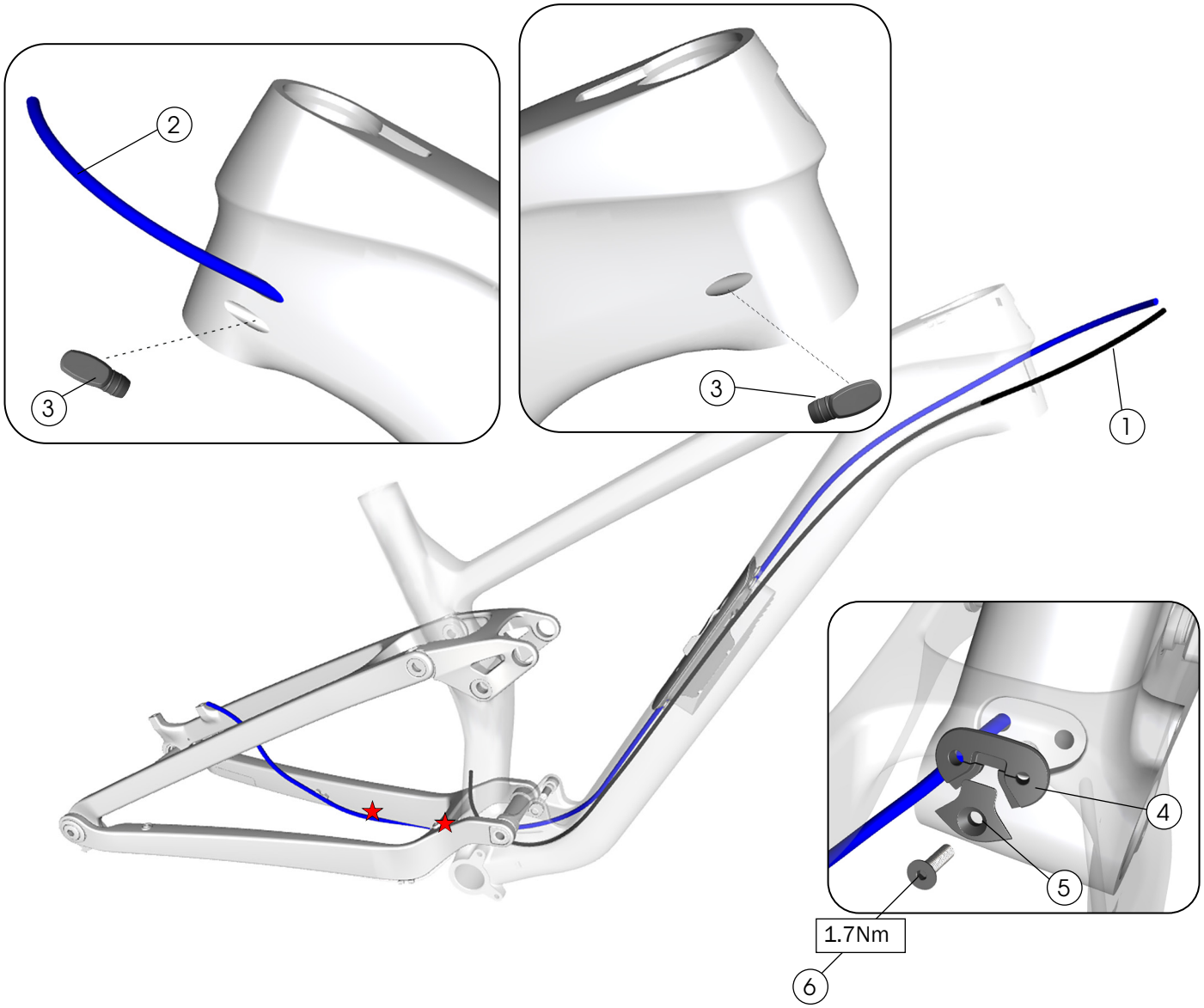

1. Cable de la tija telescópica
2. Cable del freno trasero
3. Cable del cambio
4. Guía de la funda de goma
5. Guía de salida

— 5275988

6. Tornillo — W532763

★ Brida

Guiado de cables

Notas

- Todos los modelos presentan túneles de guiado de cables.
- Guía los cables en primer lugar y, a continuación, instala la guía de salida del cable del tubo del sillín (4, 5 y 6).

Guiado de cables:

- Freno trasero: de delante a atrás.
- Tija telescópica: tubo de dirección a tija del sillín.

De cuadro de aluminio guiado del freno.

Para mejorar el acceso a los orificios de entrada de los cables situados detrás del puente de la vaina:

1. Retira el perno del soporte superior del amortiguador.
2. Gira el triángulo trasero hacia arriba.

Protectores del cuadro: cuadro de carbono

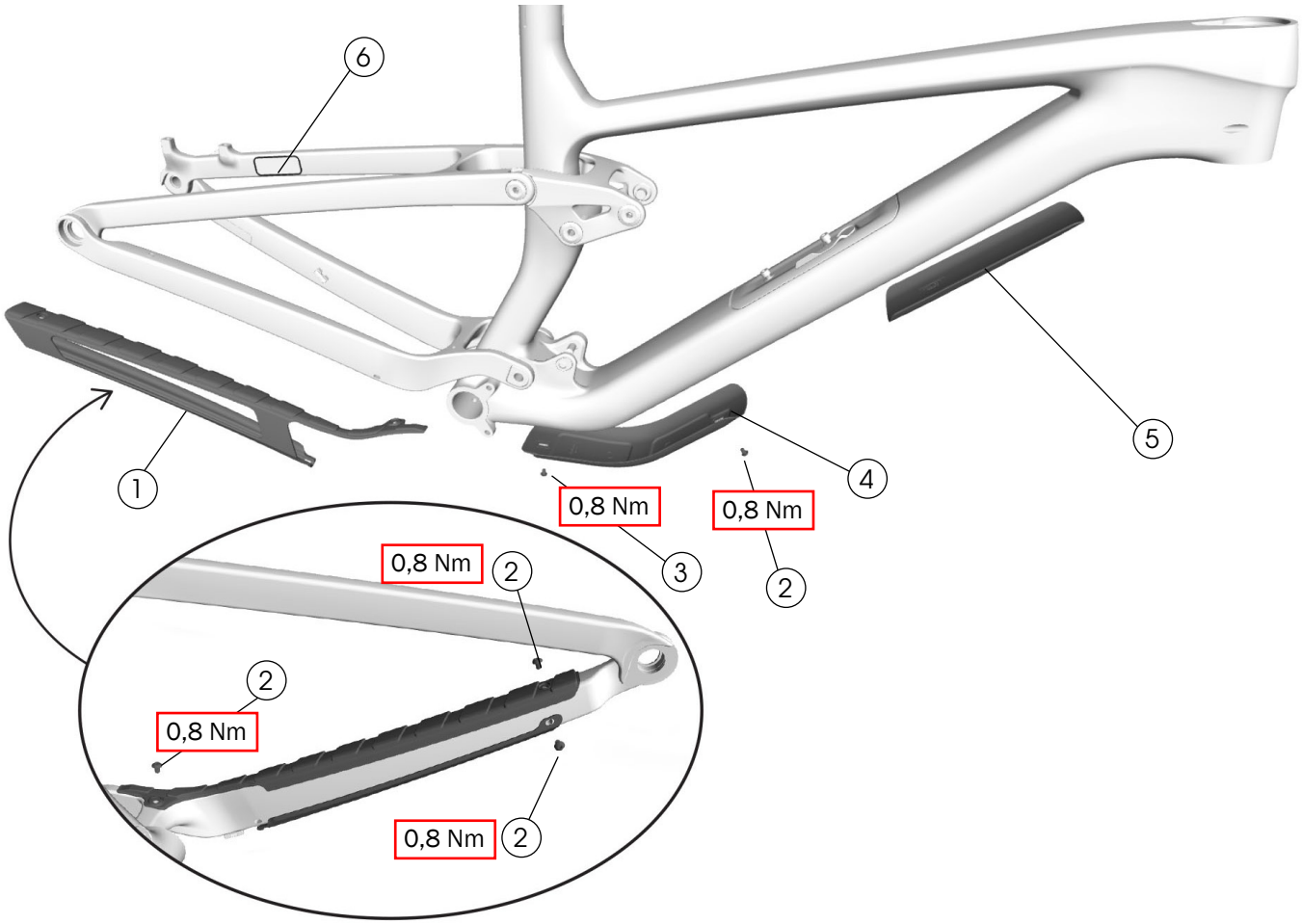

1. Protector de la vaina — W5257206
2. Tornillo de cabeza redonda — 1042535
3. Tornillo de cabeza redonda — 327526
4. Protector del tubo diagonal — 5280104
5. Protector para transportadores — W5257546
6. Adhesivo de protección del cuadro — W326986

Protector de seguridad

Utiliza alcohol isopropílico para limpiar la superficie del cuadro en la que se acopla el protector (4). Espera a que se seque el alcohol antes de colocar el protector.

Aviso: No limpies todo el cuadro con alcohol isopropílico. El alcohol isopropílico puede dañar la pintura.

Protectores del cuadro: cuadro de aluminio

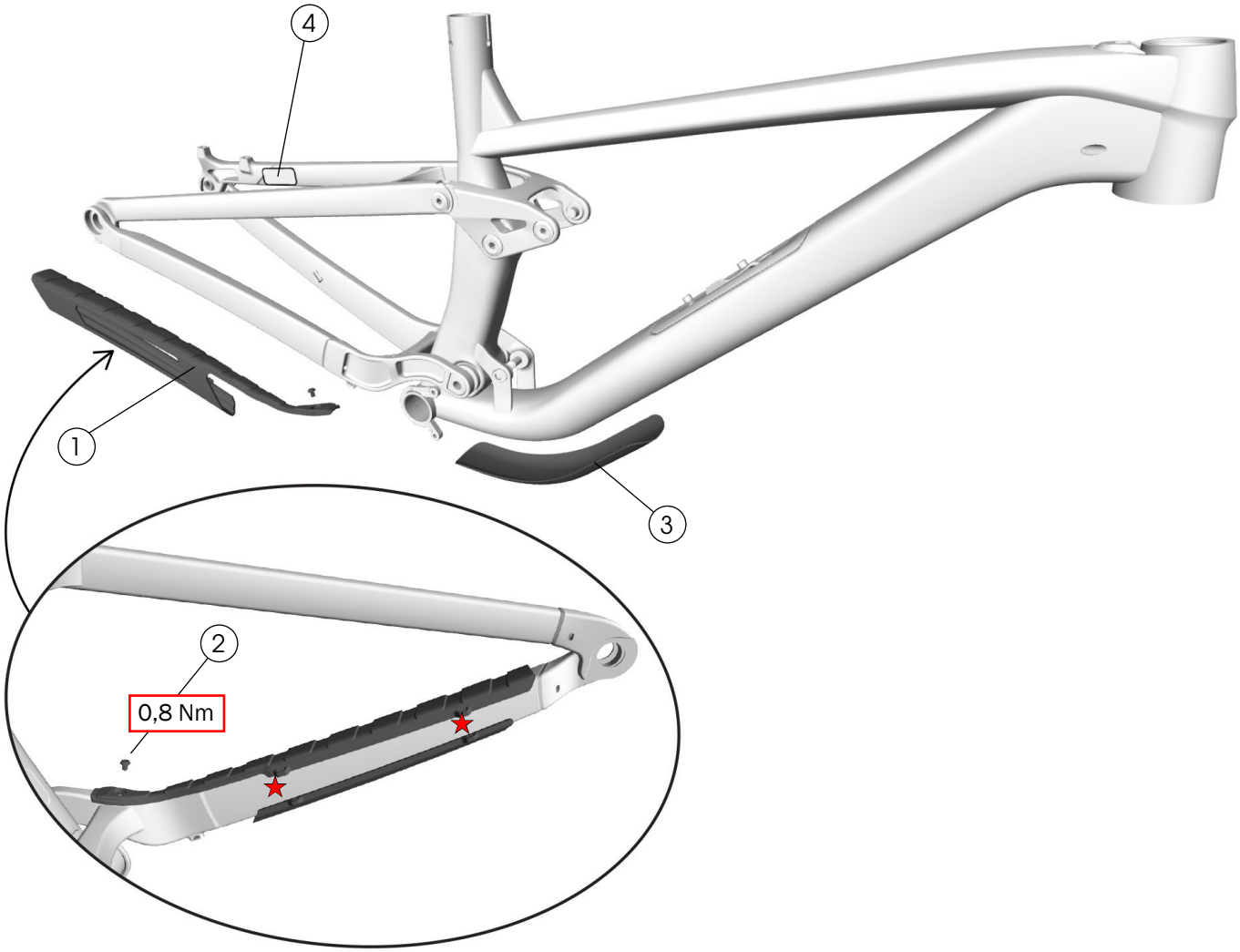

1. Protector de la vaina — W5259518
2. Tornillo de cabeza redonda para el protector de la vaina — 1042535
3. Protector del tubo diagonal — W5258504
4. Adhesivo de protección del cuadro — W326986

★ Brida

Protector del tubo diagonal

Utiliza alcohol isopropílico para limpiar la superficie del cuadro en la que se acopla el protector (3). Espera a que se seque el alcohol antes de colocar el protector.

Aviso: No limpies todo el cuadro con alcohol isopropílico. El alcohol isopropílico puede dañar la pintura.

Compartimento de almacenaje del tubo diagonal

Cuadro de carbono

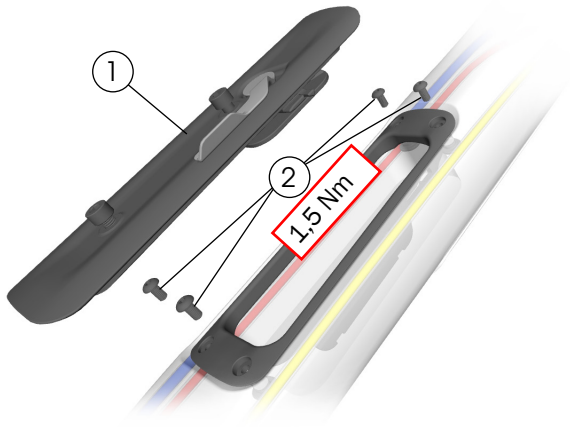

1 Tapa del compartimento de almacenaje:

2 Tornillos de cabeza redonda: 547053 (incluye las tuercas, no aptos para cuadros de carbono)

—W583862

Cuadro de aluminio

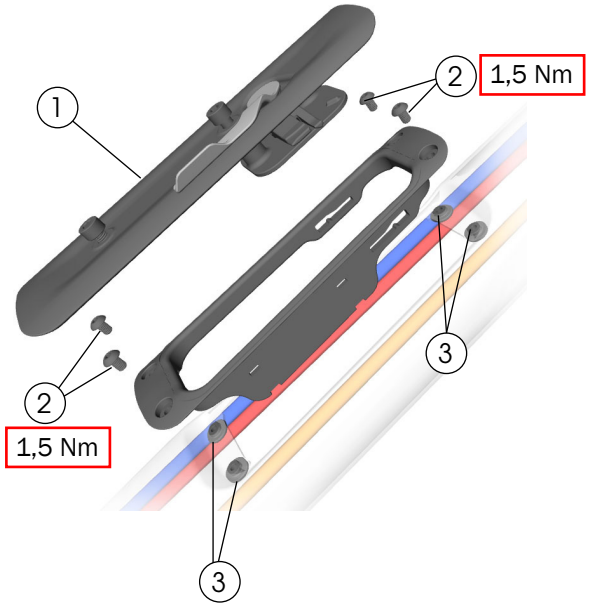

1 Tapa del compartimento de almacenaje

2 Tornillo de cabeza redonda

3 Tuerca

—1042535

— W583862

Especificaciones

Línea de cadena (solo 1x)

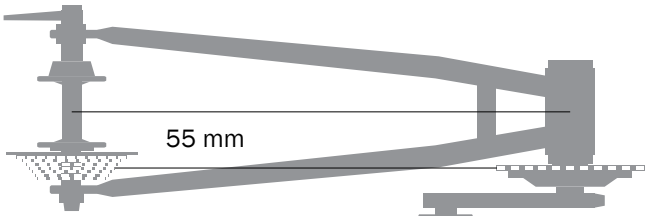

Plato (solo 1x)

Mínimo	Máximo
28T	36T redondo
	34T ovalado

Soporte del freno trasero

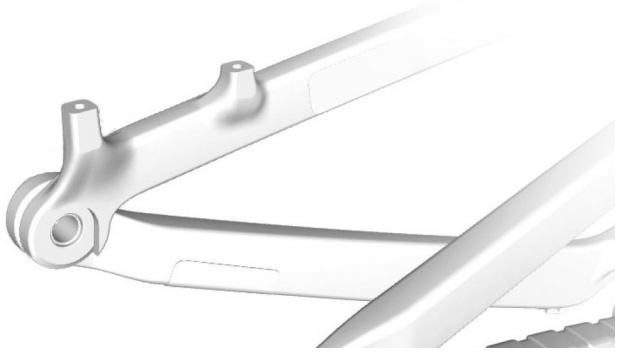

Mínimo	Máximo
160 mm direct mount	Adaptable a 180 mm

Tamaño máximo de la cubierta

Aviso: Las medidas de las cubiertas pueden variar. Comprueba que el paso de rueda entre la cubierta y el cuadro sea suficiente. Si el tamaño de la cubierta no es el adecuado, el cuadro de la bicicleta puede dañarse. Trek recomienda un paso de rueda de 6 mm por encima y por los laterales de la cubierta.

Juego de ruedas	Tamaño máximo de la cubierta
29"	29" x 2,5"
27,5" (Solo cuadro XS)	27" x 2,5"

Tija de sillín

ADVERTENCIA

Sigue siempre las recomendaciones de inserción mínima del fabricante de la tija. No seguir las recomendaciones puede producir daños en la tija y conllevar posibles lesiones para el ciclista.

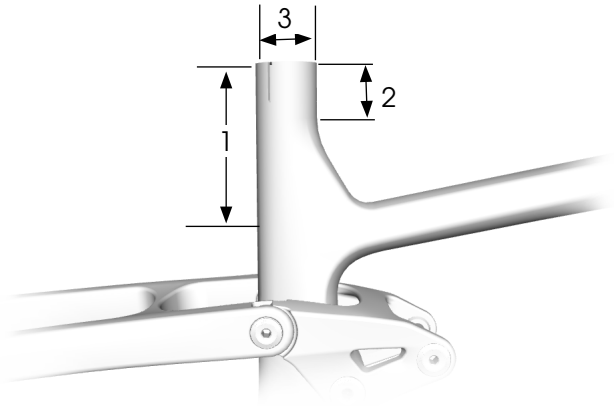

Pieza	Medidas			
1	Inserción máxima	**Cuadro**	**Carbono**	**Aluminio**
		XS	205 mm	—
		S	245 mm	
		M	270 mm	
		M/L	285 mm	
		L	300 mm	
		XL	320 mm	350 mm
		XXL	—	390 mm
2	Inserción mínima		75 mm*	
3	Diámetro interno del tubo del sillín		34,9 mm	
	Diámetro externo de la abrazadera de la tija del sillín		39,5 mm	

*Sigue las directrices del fabricante de la tija.

Eje de pedalier/pestañas ISCG

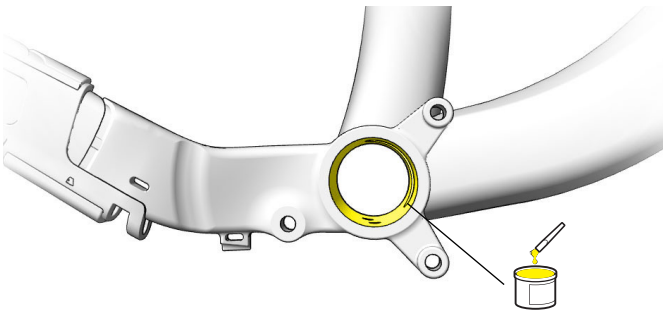

Eje de pedalier	Pestañas ISCG
BSA73	ISCG 05

Suspensión

El primer paso en la configuración de la suspensión es determinar el «sag» (prehundimiento). Los demás ajustes se realizarán posteriormente, tras haber determinado el «sag».

Consulta la tarjeta de ajuste de la suspensión incluida con tu bicicleta o la calculadora de suspensiones en la página Trekbikes.com/suspension-calculator.

Para los valores de rebote recomendados, consulta la calculadora de suspensiones en Trekbikes.com/suspension-calculator.

Horquilla

ADVERTENCIA

Superar la longitud de horquilla máxima recomendada puede dañar la bicicleta y provocar lesiones al ciclista.

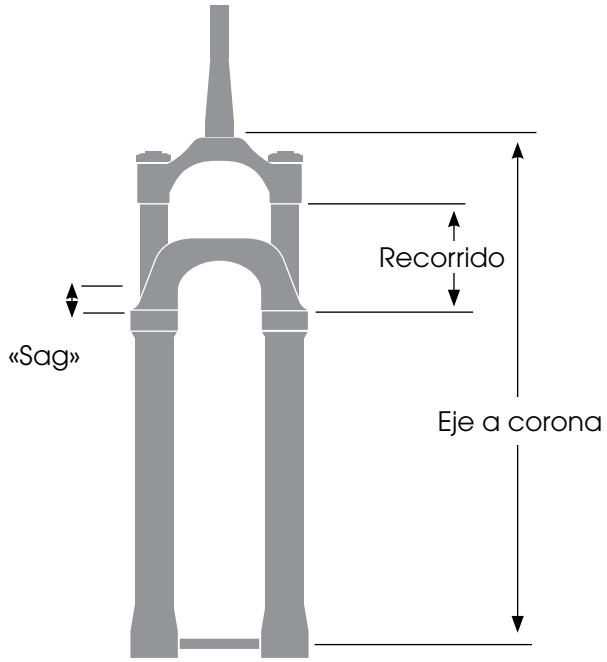

Talla del cuadro/ Tamaño de rueda	Eje para carrera (mm)		Recorrido (mm)	Holgura (15%) (mm)
XS	Recomendado	512	120	18
Ruedas de 27,5"	Máximo	522	130	19,5
S, M, ML, L, XL, XXL	Recomendado	531	120	18
Ruedas de 29"	Máximo	541	130	19,5

Amortiguador

Soporte	Anchura
Soporte superior	Trunnion 54 mm x 10 mm
Soporte inferior	30 mm x 8 mm

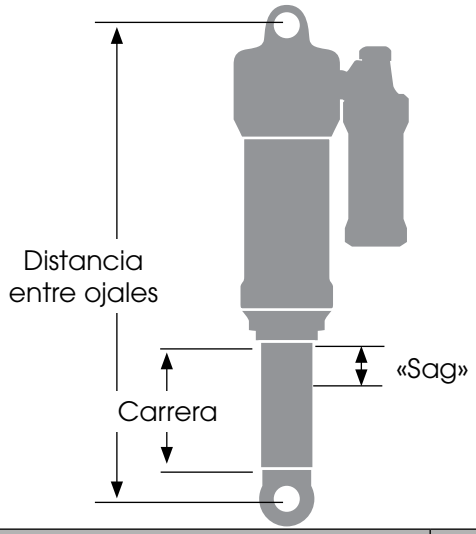

Descripción	Dimensiones
Distancia entre ojales	185 mm
Carrera	50 mm
Holgura recomendada:	28% (14 mm)